RUS

ПОДРОБНАЯ ИНСТРУКЦИЯ
ПО ЭКСПЛУАТАЦИИ СТИРАЛЬНОЙ МАШИНЫ

gorenje

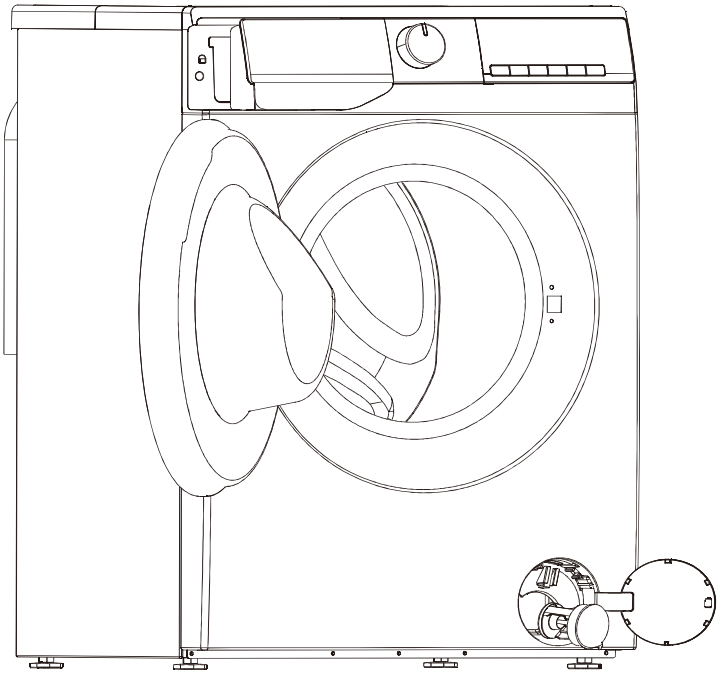

www.gorenje.com

Благодарим вас за доверие и поздравляем с приобретением нового бытового прибора.

- Установите и используйте данный прибор правильно. Не используйте его для стирки белья, на этикетке которого указано, что оно не подходит для машинной стирки.
- Изображения в инструкции носят иллюстративный характер, внешний вид приобретенного изделия может отличаться.
- В целях улучшения характеристик в изделие могут быть внесены технические изменения без предварительного уведомления.
- Прибор предназначен только для использования в домашнем хозяйстве.

Значения символов, которые используются в этой инструкции:

 Информация, совет, подсказка или рекомендация

 Предупреждение об опасности общего характера

 Предупреждение об опасности поражения электрическим током

 Предупреждение о горячей поверхности

 Предупреждение об опасности возгорания



Внимательно прочитайте инструкцию!

СОДЕРЖАНИЕ

4 МЕРЫ БЕЗОПАСНОСТИ	ВВЕДЕНИЕ
10 ОПИСАНИЕ ПРИБОРА	
11 Технические данные	
12 УСТАНОВКА И ПОДКЛЮЧЕНИЕ	ПОДГОТОВКА К РАБОТЕ
12 Упаковка/Упаковка	
14 Снятие транспортировочных винтов/шпилек	
15 Выбор места установки	
15 Регулировка ножек	
15 Свободное пространство вокруг прибора	
16 Подключение к водопроводу	
19 Подключение и закрепление сливного шланга	
20 Подключение к электросети	
21 Повторная транспортировка	
22 ПЕРЕД ПЕРВЫМ ИСПОЛЬЗОВАНИЕМ	
26 ПРОГРАММЫ И ФУНКЦИИ	СТИРКА ПО ШАГАМ
27 Таблица программ	
29 Дополнительные настройки и функции	
33 Запуск программы	
33 Конец программы	
34 ПРЕРЫВАНИЕ И ИЗМЕНЕНИЕ ПРОГРАММ	
35 ОЧИСТКА И ОБСЛУЖИВАНИЕ	ОЧИСТКА И ОБСЛУЖИВАНИЕ
35 Очистка дозатора моющих средств	
36 Очистка заливного шланга, внешнего отсека ящика для моющих средств и резинового уплотнителя дверцы	
37 Очистка фильтра насоса	
38 Очистка заливного фильтра	
38 Очистка внешней поверхности стиральной машины	
39 УСТРАНЕНИЕ НЕИСПРАВНОСТЕЙ	УСТРАНЕНИЕ НЕИСПРАВНОСТЕЙ
42 ТАБЛИЦА ОШИБОК И НЕИСПРАВНОСТЕЙ	
43 СЕРВИСНОЕ ОБСЛУЖИВАНИЕ	
43 РЕКОМЕНДАЦИИ ПО СТИРКЕ И ЭКОНОМИИ ПРИ ПОЛЬЗОВАНИИ СТИРАЛЬНОЙ МАШИНОЙ	ДОПОЛНИТЕЛЬНАЯ ИНФОРМАЦИЯ
44 СОВЕТЫ ПО ВЫВЕДЕНИЮ ПЯТЕН	
46 УТИЛИЗАЦИЯ	
47 ТАБЛИЦА ПАРАМЕТРОВ РАСХОДА	

МЕРЫ БЕЗОПАСНОСТИ



Внимательно ознакомьтесь с этим руководством перед использованием прибора.
Не эксплуатируйте прибор без ознакомления с настоящим руководством.
Данное руководство применимо к нескольким моделям. Следовательно, в нем могут упоминаться функции, не применимые к конкретной модели.
Несоблюдение инструкций или неверная эксплуатация могут привести к повреждению белья или оборудования, а также к травмам.
Храните руководство рядом с прибором для удобного доступа.
Этот прибор предназначен для использования в бытовых и аналогичных условиях, таких как:

- кухни для персонала в магазинах, офисах и других рабочих помещениях;
- сельские дома;
- применение клиентами в отелях, мотелях и других жилых помещениях;
- гостиницы типа постель и завтрак;
- зоны общего пользования в многоквартирных домах или в прачечных.

Если прибор используется в профессиональных целях, с целью получения прибыли или в объемах, превышающих нормальное использование в домашних условиях и аналогичных областях, либо если прибор используется лицом, не являющимся потребителем, то гарантийный срок устанавливается равным минимальному гарантийному сроку, предусмотренному соответствующим законодательством.
Этот прибор не предназначен для использования лицами (включая детей) с ограниченными физическими, сенсорными или умственными возможностями, а также лицами, не обладающими необходимым опытом и знаниями, если только они не находятся под присмотром или не получили инструкции по использованию прибора от лица, ответственного за их безопасность.
Следите за тем, чтобы дети не играли с прибором.
Не допускайте, чтобы рядом с прибором находились дети до 3 лет, если за ними невозможно обеспечить постоянный надзор.
Данный прибор разрешается эксплуатировать детям от 8 лет и старше, лицам с ограниченными физическими, сенсорными или умственными возможностями, а также лицам, не обладающим достаточным опытом и знаниями, только под присмотром или после прохождения инструктажа о порядке безопасной эксплуатации прибора и сопутствующих рисках.
Не позволяйте детям играть с прибором. Очистка и пользовательское обслуживание не должно производиться детьми без присмотра.

Максимальная вместимость в некоторых циклах для использования с сухим бельем составляет: (6.0kg)

Рекомендуемая максимальная вместимость для каждой программы может различаться. Для оптимальных результатов см. «ТАБЛИЦУ ПРОГРАММ».

Для подключения прибора к водоснабжению используйте комплектный шланг подачи воды и уплотнительные кольца. Давление воды должно быть в диапазоне от 0,1 до 1 МПа (1–10 бар; 1–10 кгс/см²; 10–100 Н/см²).

Всегда используйте новый шланг подачи воды для подключения прибора к водоснабжению. Не используйте старый шланг подачи воды повторно.

Если у прибора в основании расположены вентиляционные отверстия, ковер не должен их закрывать.

Если шнур питания поврежден, то во избежание опасности он должен быть заменен производителем, представителем его официального сервиса или лицами, обладающими аналогичной квалификацией.

ЭЛЕКТРОБЕЗОПАСНОСТЬ

Этот прибор соответствует соответствующим стандартам безопасности.

Перед подключением прибора к электросети подождите не менее 2 часов, чтобы он достиг комнатной температуры.

Ремонт этого прибора должен производиться в авторизованном сервисном центре. При этом следует использовать только запасные части, утвержденные авторизованным производителем. Любые работы по ремонту и техническому обслуживанию, связанные с безопасностью или производительностью, должны выполняться квалифицированными специалистами.

Не пытайтесь ремонтировать прибор самостоятельно. Ремонт, выполненный неквалифицированным персоналом, может привести к травмам или более серьезным последствиям. Обращайтесь в местный сервисный центр и всегда используйте оригинальные запасные части.

Не пытайтесь эксплуатировать прибор, если он поврежден, неисправен, частично разобран или его детали отсутствуют либо повреждены, включая поврежденные провода или вилки.

Не сгибайте чрезмерно шнур питания и не кладите на него тяжелые предметы.

Не распыляйте воду на внутреннюю или внешнюю часть прибора для его очистки.

В случае затопления отключите вилку питания и свяжитесь с сервисным центром послепродажного обслуживания.

Модели с функцией сушки обеспечивают автоматическое отключение нагревателя для предотвращения перегрева. Нагреватель автоматически отключается, когда температура превышает безопасный порог, и включается снова, когда температура опускается ниже порогового значения.

Не используйте удлинители или двойные адаптеры для подключения прибора. Не подключайте прибор к электросети с помощью удлинителя.

Не подключайте прибор к электрической розетке, предназначенной для электробритвы или фена.

Не подключайте прибор к электрической розетке, предназначенной для приборов с пониженной нагрузкой.

Перед подключением прибора к электросети убедитесь, что напряжение, указанное на заводской табличке, соответствует напряжению розетки.

Электрическая розетка должна быть надежно заземлена, а подача воды должна осуществляться без препятствий.

Не подключайте прибор к электросети с помощью внешнего переключающего устройства, такого как программируемый таймер, и не подключайте его к электросети, которая регулярно включается и выключается поставщиком электроэнергии.

Выпускаемый воздух не должен выводиться в дымоход, используемый для отведения продуктов сгорания или других топливных выхлопных газов.

УСТАНОВКА

Перед использованием прибора обязательно снимите упаковочные материалы (губку, пенополистирол и т. д.), прикрепленные к нижней части прибора.

Установите прибор надлежащим образом в соответствии с инструкцией и выполните подключение к системам водоснабжения и электропитания (см. «УСТАНОВКА И ПОДКЛЮЧЕНИЕ»).

Подключение к системам водоснабжения и электропитания должно выполняться полностью обученным техническим специалистом.

Не устанавливайте прибор в месте, где открытие дверцы ограничено.

Не устанавливайте прибор в местах, где температура может опускаться ниже 5 °C, поскольку его детали могут быть повреждены при замерзании воды.

Установите прибор на прочный и ровный пол. Если прибор установлен на высокой платформе, он должен быть закреплен, чтобы предотвратить опрокидывание.

Конец сливного шланга должен быть опущен в сливную трубу.

Этот прибор не должен храниться или использоваться на открытом воздухе.

Избегайте скопления ворса рядом с прибором.

Не устанавливайте прибор рядом с обогревателями или любыми воспламеняющимися предметами.

Не устанавливайте прибор в местах, где возможны утечки газа.

Обеспечьте хорошую вентиляцию, чтобы предотвратить обратное попадание газов, выделяемых прибором, в помещение. В противном случае это может привести к возгоранию.

ИСПОЛЬЗОВАНИЕ

Снимите транспортировочные винты/шпильки перед первым использованием. В противном случае при запуске прибора может произойти серьезное повреждение (см. раздел «УСТАНОВКА И ПОДКЛЮЧЕНИЕ / Снятие транспортировочных винтов/штанг»). Такое повреждение не покрывается гарантией.

Проверьте прибор на наличие повреждений, возникших при транспортировке. Никогда не эксплуатируйте прибор в поврежденном состоянии.

Используйте моющие средства, подходящие для данного прибора и ухода за бельем. Мы не несем ответственности за любые повреждения или изменение цвета уплотнителей и пластиковых деталей, вызванные неверным использованием отбеливающих или красящих средств.

Не пытайтесь снимать панели или разбирать прибор.

Не нажимайте кнопки такими острыми предметами, как булавки, ножи или ногти.

Не прикасайтесь к вилке питания и не пользуйтесь прибором, если руки влажные.

Это устройство предназначено только для регулярной стирки или сушки (для моделей с функцией сушки). Не может использоваться для химчистки.

Попытка поднять тяжелый прибор может привести к травме. Не пытайтесь поднимать прибор самостоятельно, поскольку его острые края могут порезать руки.

Не беритесь за выступающие части для перемещения прибора. Выступающие части прибора могут сломаться при его подъеме или толкании.

Не стирайте белье с крупными пуговицами или другими тяжелыми металлическими предметами, а также убедитесь, что все карманы в одежде пусты. Чтобы предотвратить появление запахов и плесени, откройте дверцу в конце цикла стирки, чтобы барабан мог высохнуть.

Не оставляйте металлические предметы в барабане на длительное время.

Стекло дверцы может треснуть от сильных ударов. Действуйте аккуратно.

Полностью загрузите одежду в барабан, чтобы не зажать ее дверцей.

Перекройте подачу воды и отключите шнур питания, когда прибор не используется.

Не помещайте животных (например, домашних питомцев) в прибор.

ТРАНСПОРТИРОВКА / ТРАНСПОРТИРОВКА ПОСЛЕ УСТАНОВКИ

Установите транспортировочные винты/шпильки, если необходимо переместить установленное устройство (см. раздел «УСТАНОВКА И ПОДКЛЮЧЕНИЕ / Перемещение и транспортировка после установки»). Перед установкой транспортировочных винтов/шпилек обязательно отключите шнур питания!

Выключите водопроводный кран и отключите прибор от сети по завершении цикла стирки. Ни при каких обстоятельствах не тяните за шнур питания, чтобы отключить прибор от сети. Обязательно крепко держите электрическую вилку и извлекайте ее непосредственно из розетки.

⚠ Не используйте моющие средства, содержащие растворители, поскольку это может привести к выделению ядовитых газов, повреждению прибора, а также создать риск пожара и взрыва.

Не открывайте силой дверцу прибора во время его работы (стирка/сушка при высокой температуре).

Не используйте прибор после очистки промышленными химикатами.

⚠ Вода, сливаемая во время стирки при высокой температуре, горячая. Не прикасайтесь к воде во избежание ожогов.

Белье, загрязненное пищевыми маслами, ацетоном, спиртом, бензином, керосином, средствами для стирки, скипидаром, воском и средствами для удаления воска, следует перед загрузкой в барабан предварительно постирать в горячей воде с большим количеством средства для стирки.

Используйте кондиционер или аналогичные средства в соответствии с инструкциями производителя.

Уберите из карманов все предметы, такие как зажигалки или спички.

⚠ ОПАСНОСТЬ ГОРЯЧЕЙ ПОВЕРХНОСТИ

При более высоких температурах стирки или сушки стекло дверцы нагревается. Будьте аккуратны, чтобы избежать ожогов. Следите за тем, чтобы дети не играли возле стекла дверцы. Не прикасайтесь к стеклу дверцы во время работы.

⚠ ЗАЩИТА ОТ ПЕРЕЛИВА ВОДЫ (ПРИ ВКЛЮЧЕННОМ ПРИБОРЕ)

Если уровень воды в устройстве поднимется выше нормального, будет активирована защита от избыточного уровня воды. Подача воды будет прекращена, и начнется откачка воды. Программа будет прервана, и появится сообщение об ошибке.

Не стирайте и не сушите в барабане белье из поролона (латексной пены), шапочки для душа, водонепроницаемые ткани, резиновые изделия, а также одежду или подушки с поролоновыми вставками.

⚠ ПРЕДУПРЕЖДЕНИЕ

Если ваше устройство оснащено функцией сушки, не прерывайте программу до завершения цикла сушки. Если по какой-либо причине необходимо прервать процесс, аккуратно извлеките белье во избежание ожогов. Быстро извлеките белье и разложите его, чтобы тепло могло рассеяться.

БЕЗОПАСНОСТЬ ДЕТЕЙ

Перед закрытием дверцы прибора и запуском программы убедитесь, что в барабане нет ничего, кроме белья. Убедитесь, что ребенок не залез в барабан прибора и не закрыл дверцу изнутри.

Не оставляйте дверцу открытой. Дети могут висеть на дверце или залезать внутрь прибора, что может привести к поломкам или травмам.

Храните все упаковочные материалы в недоступном для детей месте, поскольку они могут представлять опасность.

Храните средство для стирки и кондиционер в недоступном для детей месте.

СЕРВИСНОЕ ОБСЛУЖИВАНИЕ

Расходы на ремонт, вызванные повреждениями вследствие неверного подключения, некорректной установки и эксплуатации, а также ремонтом, выполненным неуполномоченным персоналом, несет пользователь и не покрываются гарантией.

Гарантия не распространяется на расходные материалы, незначительные отклонения в цвете, повышенный уровень шума из-за износа устройства, который не влияет на его функциональность, а также на эстетические дефекты компонентов, не влияющие на функциональность и безопасность устройства.

ОПИСАНИЕ ПРИБОРА

ВИД СПЕРЕДИ

1 Панель управления
2 Поворотный переключатель
3 Дозатор моющих средств
4 Дверца
5 Крышка фильтра насоса

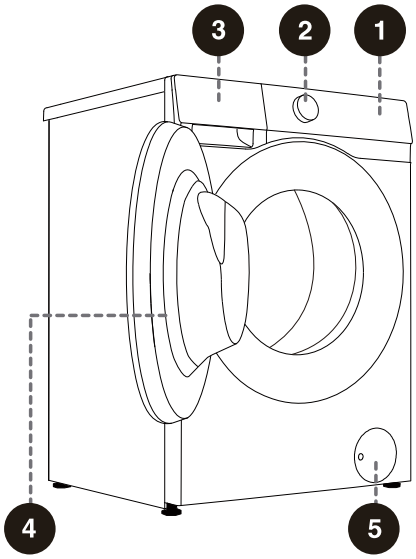

ВИД СЗАДИ

1 Заливной шланг
2 Присоединительный кабель
3 Сливной шланг
4 Регулируемые ножки
5 Транспортировочные винты

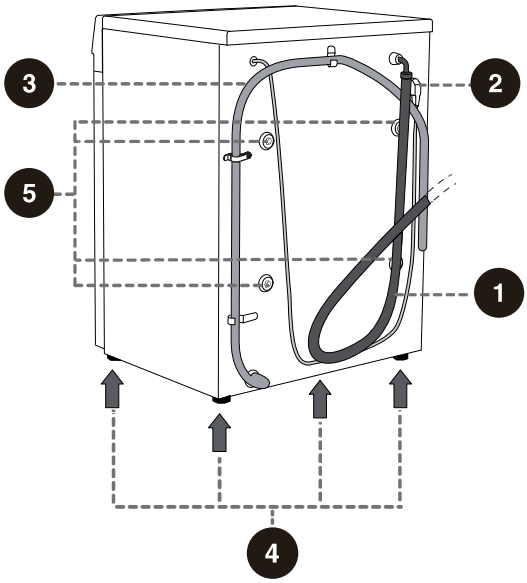

Изображения в инструкции носят иллюстративный характер. Мы постоянно совершенствуем нашу продукцию, поэтому внешний вид, цвет и функциональные детали приобретенного вами изделия могут отличаться от изображения на иллюстрации. Ориентируйтесь на приобретенное вами изделие.

ТЕХНИЧЕСКИЕ ДАННЫЕ

(В ЗАВИСИМОСТИ ОТ МОДЕЛИ)

Максимальная нагрузка	6kg
Вес нетто	53kg
Номинальное напряжение	220-240V~
Частота	50Hz
Номинальная мощность	1600W

РАЗМЕРЫ (ММ)

Индекс	Размеры (мм)
A	595
B	845
C	390
D	415
E	450
F	900

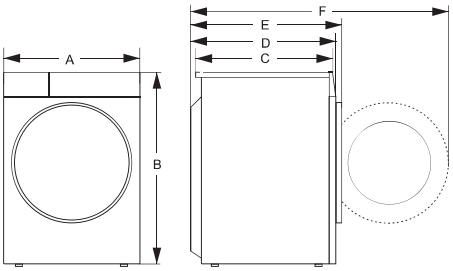

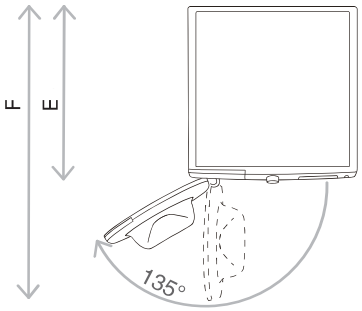

E = глубина устройства
F = глубина с открытой дверью

УСТАНОВКА И ПОДКЛЮЧЕНИЕ

УПАКОВКА/УПАКОВКА

Сначала уберите всю упаковку и пенопласт, особенно пенопластовую основу. При снятии упаковки старайтесь не повредить прибор острым предметом. Храните упаковочные материалы (пластиковые пакеты, другие пластиковые детали и т. д.) в недоступном для детей месте.

Проверьте устройство на наличие повреждений. Если вы подозреваете, что оно повреждено, не используйте его и немедленно обратитесь в сервисный центр.

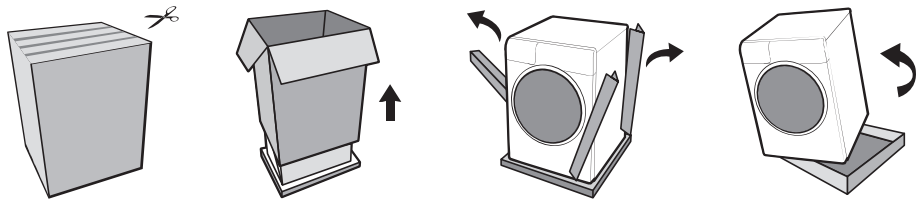

Процесс упаковки сушильной машины является обратным процессу распаковки, описанному выше.

Комплектующие аксессуары к данному устройству включают следующие позиции или одну из них:

- Инструкция по эксплуатации;
- 4 пластиковые заглушки;
- Питающий шланг;
- Держатель сливного шланга;
- Гаечный ключ;
- Шумопоглащающая панель (только для некоторых моделей).

Конфигурация варьируется в зависимости от модели. Фактический комплект аксессуаров, поставляемых с устройством, имеет приоритет.

УСТАНОВКА ШУМОПОГЛОЩАЮЩЕЙ ПАНЕЛИ

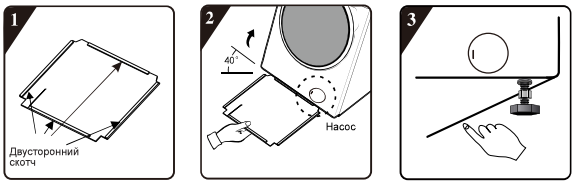

1 Снимите защитный слой с двухстороннего скотча с четырех сторон шумопоглощающей панели.

2 Наклоните машину назад на 40 градусов. Поверните шумопоглощающую панель так, чтобы маркировка в форме угла была обращена к передней части машины, как показано на рисунке. Вставьте задний край панели между задними регулируемыми ножками. Приложите панель к дну машины.

3 Пальцами прижмите шумопоглощающую панель (в области скотча) по всему периметру, чтобы она надежно приклеилась к дну машины.

УСТАНОВКА ГУБЧАТЫХ НАКЛАДОК

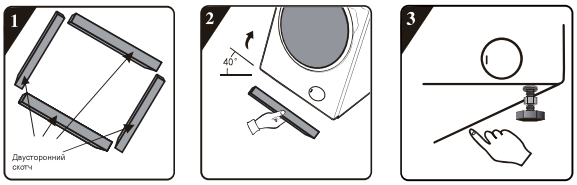

1 Снимите защитный слой с двухстороннего скотча на губчатых накладках.

2 Наклоните машину назад на 40 градусов и приложите губчатые накладки к дну прибора, расположив две длинные накладки спереди и сзади, две короткие накладки — слева и справа

3 Сильно прижмите губчатые накладки к дну прибора, чтобы надежно их зафиксировать.

СНЯТИЕ ТРАНСПОРТИРОВОЧНЫХ ВИНТОВ

После снятия упаковки обязательно снимите транспортировочные винты. Включение заблокированной машины может привести к серьезным повреждениям. Гарантия на такие повреждения не распространяется!

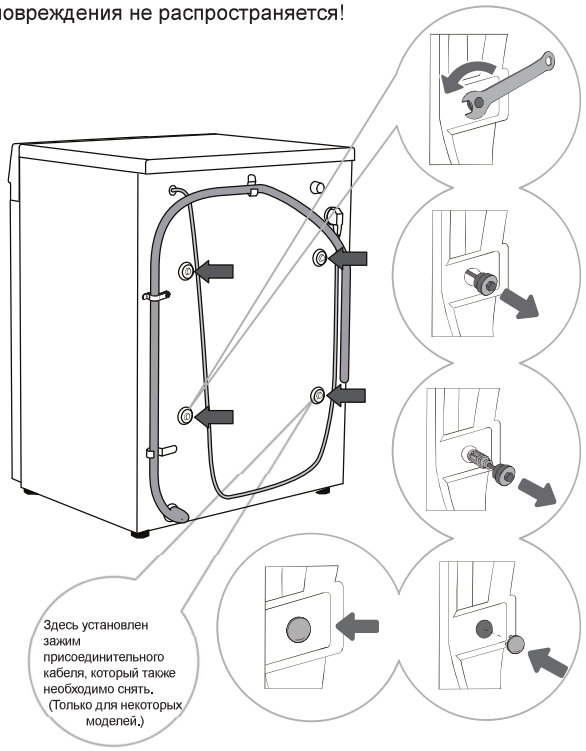

1 Уберите шланги в сторону. С помощью гаечного ключа открутите 4 винта на задней стенке прибора, поворачивая их против часовой стрелки, как показывает стрелка. Открутите примерно на 30 миллиметров (не полностью).

2 Потяните все 4 транспортировочных винта на себя.

3 Извлеките винты вместе с резиновыми и пластиковыми деталями.

4 Закройте гнезда транспортировочных винтов пластиковыми заглушками. Заглушки поставляются в пакете с инструкцией по эксплуатации (комплект поставки).

Сохраните транспортировочные винты на случай, если потребуется транспортировать прибор (транспортировочные винты устанавливаются в обратном порядке).

ВЫБОР МЕСТА УСТАНОВКИ

Прибор должен стоять на ровном и устойчивом, твердом основании. Пол должен быть сухим и чистым, чтобы машина не скользила. Также необходимо очистить основание регулируемых ножек.

РЕГУЛИРОВКА НОЖЕК

Вам потребуются уровень и гаечный ключ, поставляемый в комплекте.

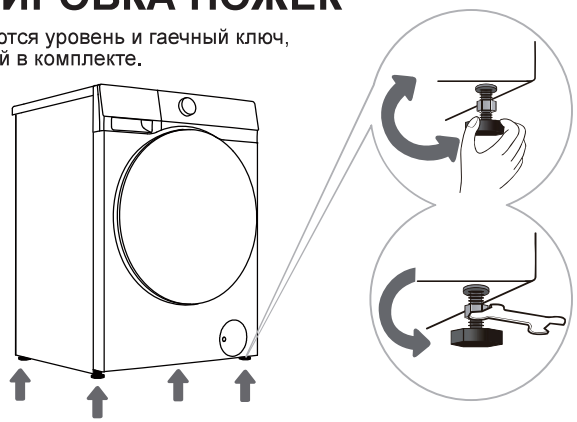

1 Выставьте машину по уровню строго горизонтально, откручивая и закручивая регулируемые ножки. Ножки позволяют выровнять прибор на +/- 2 сантиметра

2 После регулировки высоты ножек закрутите контргайки ключом (в комплекте) против часовой стрелки (см. рис.).

Вибрация, перемещение и громкая работа прибора могут быть следствием неправильно отрегулированных ножек. Гарантия не распространяется на случаи, связанные с неправильным выравниванием прибора.

Во время работы прибора может появляться необычный или повышенный шум, который, как правило, является следствием неправильной установки.

Свободное пространство вокруг прибора

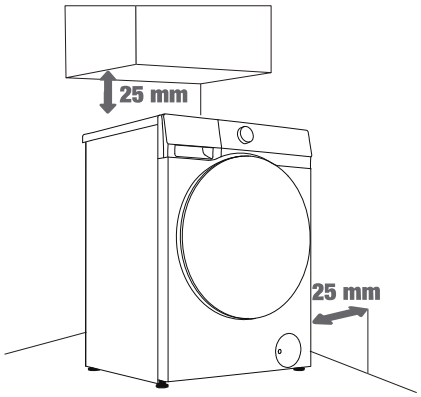

1

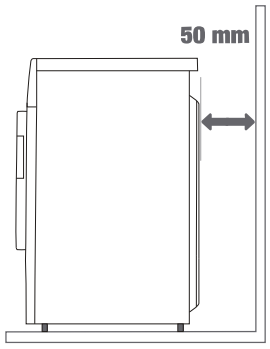

2

Прибор нельзя устанавливать вплотную к стене и мебели. Для оптимальной работы прибора оставьте вокруг него некоторое пространство, как показано на рисунке.
Несоблюдение минимальных расстояний может привести к небезопасной и неправильной работе прибора. Также прибор может перегреться (рис. 1 и 2).

ПОДКЛЮЧЕНИЕ К ВОДОПРОВОДУ

Поставляемый заливной шланг может отличаться в зависимости от модели. Выберите способ подключения в зависимости от заливного шланга, прилагаемого в комплекте.

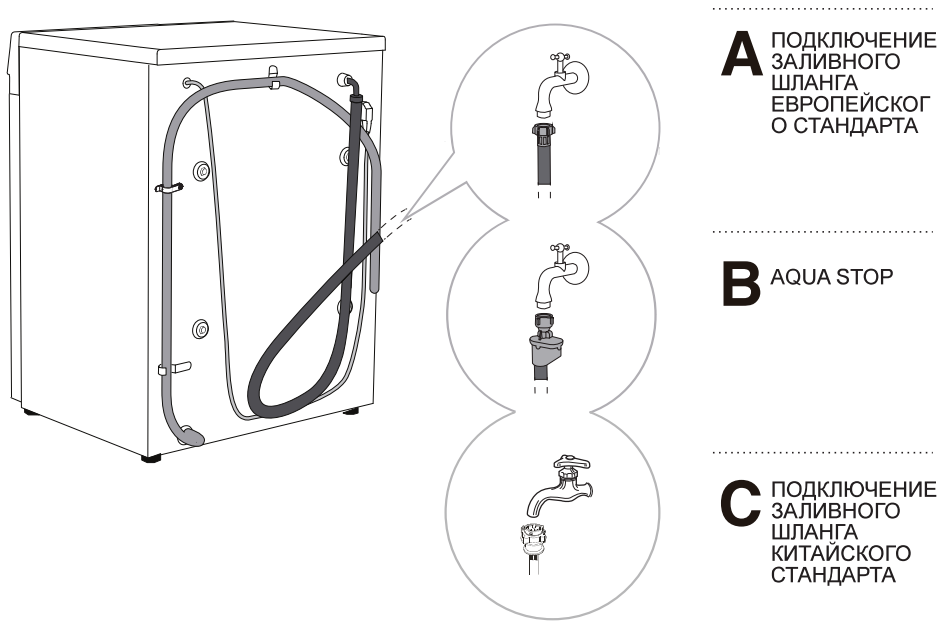

A ПОДКЛЮЧЕНИЕ ЗАЛИВНОГО ШЛАНГА ЕВРОПЕЙСКОГО СТАНДАРТА

B AQUA STOP

C ПОДКЛЮЧЕНИЕ ЗАЛИВНОГО ШЛАНГА КИТАЙСКОГО СТАНДАРТА

- Для бесперебойной работы машины давление в водопроводной сети должно составлять 0,1-1 МПа (1-10 бар; 1-10 кгс/см²; 10-100 Н/см²). Минимальное давление можно определить, измерив количество вытекающей воды. За 15 секунд из полностью открытого крана должно вытекать 3 литра воды.
- Используйте заливной шланг, поставляемый в комплекте с машиной. Не используйте старые и другие заливные шланги.
- Убедитесь, что шланг не поврежден. Если шланг рассохся или треснул, его необходимо заменить.
- Этот прибор предназначен только для подключения к холодной воде. Не подключайте его к горячей воде.

Подключение заливного шланга европейского стандарта

Крепко прикрутите заливной шланг руками (макс. 2 Н•м) для обеспечения герметичности. После прикручивания проверьте герметичность соединения.
Не используйте плоскогубцы или подобные инструменты, чтобы не повредить резьбу гайки.

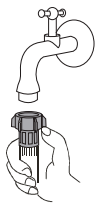

Aqua Stop(ТОЛЬКО ДЛЯ НЕКОТОРЫХ МОДЕЛЕЙ)

При повреждении внутренней трубки заливного шланга подача воды в машину перекрывается. Окошко (a) окрашивается в красный цвет. Заливной шланг в этом случае необходимо заменить.

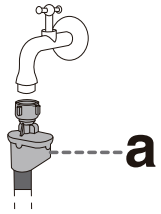

Заливной шланг с системой AquaStop нельзя погружать в воду, так как в нем находится электрический клапан.

Заливной шланг можно подсоединять без обратного клапана.

Подключение заливного шланга китайского стандарта

1. Выберите подходящий кран с длиной носика более 10 миллиметров. Конец носика должен быть плоским. Если он неровный, зашлифуйте его напильником, чтобы избежать протечек после установки (рис. 1).
2. Сдвиньте слайдер вниз, чтобы отсоединить коннектор заливного шланга от основного узла (рис. 2).
3. Ослабьте четыре винта на коннекторе заливного шланга, затем подсоедините шланг к крану. Если диаметр крана слишком большой для коннектора, ослабьте винты и снимите втулку (рис. 3).
4. Равномерно затяните четыре винта на коннекторе заливного шланга и зафиксируйте гайку (рис. 4).
5. Если прибор будет использоваться один или несколько раз в неделю, сдвиньте слайдер вниз, не отсоединяя коннектор заливного шланга, чтобы не повредить винты.

ПРИМЕЧАНИЕ. Высота открытой резьбы до затягивания гайки составляет около 4 миллиметров, после затягивания — менее 2 миллиметров (рис. 4).

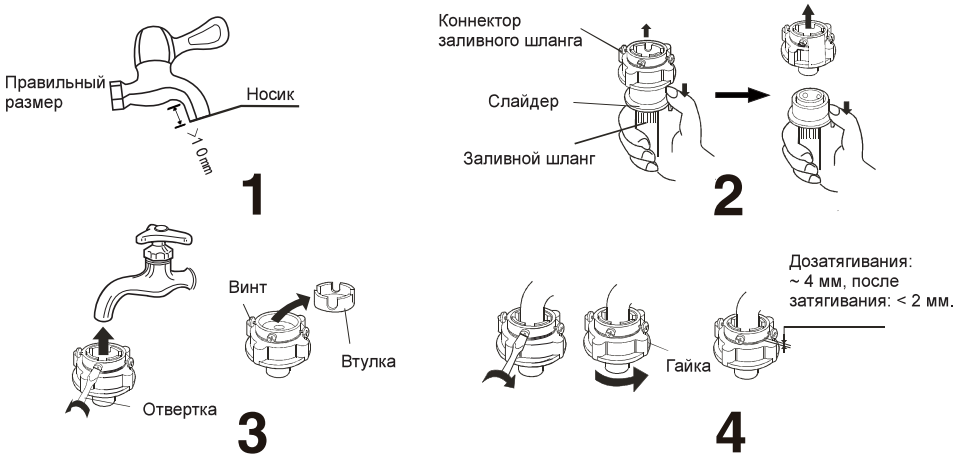

Проверка соединения между заливным шлангом и краном

1. Аккуратно потяните заливной шланг, чтобы проверить надежность соединения.
2. Откройте кран, чтобы проверить, нет ли протечек.
3. Заливной шланг не должен быть перекручен или согнут.
4. Проверяйте заливной шланг перед каждым использованием, чтобы предотвратить неисправность соединения.



Подсоединение заливного шланга к прибору

Подсоедините гайку заливного шланга к заливному патрубку на приборе. Затяните гайку и аккуратно встряхните ее, чтобы убедиться, что она надежно закреплена, как показано на рисунке справа.

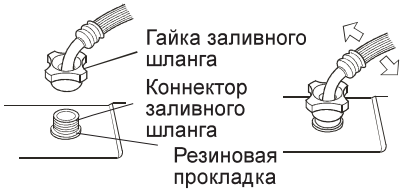

ПРИМЕЧАНИЕ

1. Затягивайте гайку постепенно. Не вращайте заливной шланг, так как это может привести к повреждению.
2. Не снимайте резиновую прокладку. Перед каждым использованием проверяйте, чтобы прокладка не была отсоединена или повреждена. В случае повреждения немедленно обратитесь в сервисный центр.

ПОДКЛЮЧЕНИЕ К СЛИВУ

Конец сливного шланга установите на раковину или ванну или подсоедините непосредственно к сточной трубе диаметром не менее 4 сантиметров. Конец сливного шланга должен находиться на высоте не более 100 и не менее 70 сантиметров от пола. Сливной шланг можно установить тремя способами (A, B, C).

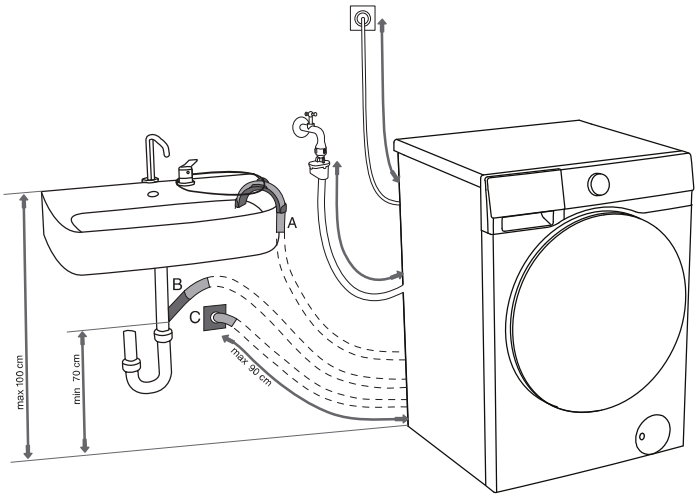

A Закрепите сливной шланг на раковине или ванне. Протяните шнур через пластмассовый держатель сливного шланга и закрепите, чтобы он не соскальзывал на пол.

B Подсоедините сливной шланг непосредственно к сливной трубе раковины. Маленькие раковины не подходят. Будьте осторожны: сливаемая вода может быть горячей.

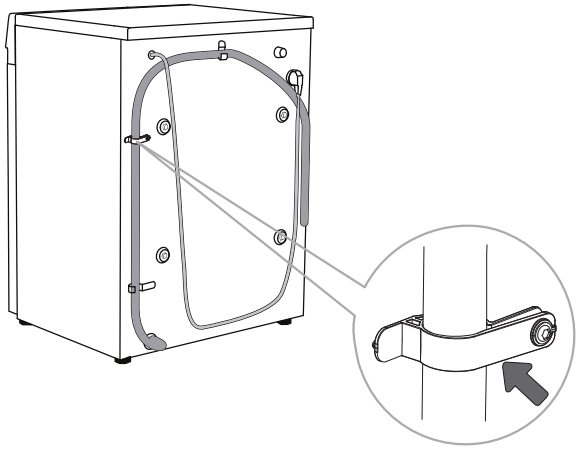

C Подсоедините сливной шланг ко встроенной в стену сточной трубе с сифоном, который имеет возможность очистки.

D Сливной шланг должен быть закреплен и прикреплен к задней стенке машины, как показано на рисунке.

⚠ Не снимайте эти зажимы, так как это может помешать нормальной работе прибора

Убедитесь, что сливной шланг не поврежден.

Неправильная установка сливного шланга может привести к небезопасной или неправильной работе прибора.

ПОДКЛЮЧЕНИЕ К ЭЛЕКТРОСЕТИ

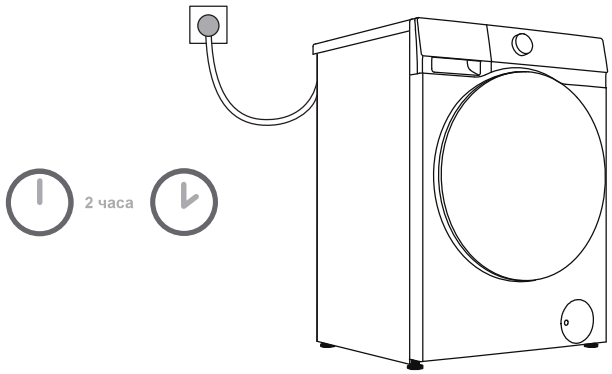

Перед подключением к электросети оставьте прибор на 2 часа при комнатной температуре.
Подключайте прибор к заземленной розетке. После установки прибора должен быть обеспечен свободный доступ к розетке. Розетка должна быть оснащена заземляющим контактом (в соответствии с действующими нормами). Основную информацию о вашем приборе см. на заводской табличке.

Рекомендуется использовать защитное устройство от избыточного напряжения из-за опасности удара молнией.

Запрещается подключать прибор к электросети с помощью удлинителя.

Не включайте прибор в розетку, предназначенную для электробритвы или фена для волос.

Не подключайте и не отключайте прибор от электросети мокрыми руками.

Ремонт и техническое обслуживание связаны с техникой безопасности и должны выполняться квалифицированным специалистом.

Замену поврежденного присоединительного кабеля может производить только авторизованный специалист.

ПОВТОРНАЯ ТРАНСПОРТИРОВКА

Если необходимо переместить прибор после того, как он был установлен, сначала выньте вилку из розетки, закройте водопроводный кран, снимите заливной и сливной шланги, а также убедитесь, что дозатор моющих средств и дверца закрыты.

Не забудьте повторно установить транспортировочные винты, чтобы предотвратить повреждение машины из-за вибрации (см. раздел «Установка и подключение/снятие транспортировочных винтов»). Если транспортировочные винты утеряны, их можно заказать у производителя.

Упакуйте все упаковочные материалы надлежащим образом (пластиковые пакеты, другие пластиковые детали и т. д.).

Прибор является тяжелым. Перемещать его должны не менее двух человек. При перемещении не держитесь за выступающие части, такие как дверца, верхняя крышка и прочие, чтобы предотвратить их падение или повреждение.

После транспортировки оставьте прибор на 2 часа, прежде чем подключить его к электросети. Установку и подключение прибора могут выполнять только квалифицированные специалисты.

Перед подключением прибора внимательно прочитайте инструкцию по эксплуатации. Гарантия не распространяется на неисправности, связанные с неправильным подключением и использованием прибора.

Способы транспортировки и обращения с прибором



ПЕРЕД ПЕРВЫМ ИСПОЛЬЗОВАНИЕМ

Прибор проходит испытания на заводе-изготовителе, поэтому в барабане может оставаться небольшое количество воды. Рекомендуется запустить программу «Очистка барабана» (или другую программу с высокой температурой), чтобы удалить остатки воды из барабана.

● Подключите прибор к электросети и откройте подачу воды. В барабане не должно быть белья. Выберите и запустите программу.

⚠ Не используйте растворители или чистящие средства, которые могут повредить прибор (соблюдайте рекомендации и предупреждения производителей чистящих средств).

ПРОВЕРЬТЕ ЭТИКЕТКИ ИЗДЕЛИЙ

Стирка	Макс. температура стирки 95°C	Макс. температура стирки 60°C	Макс. температура стирки 40°C	Макс. температура стирки 30°C	Только ручная стирка	Не стирать
Отбеливание	Отбеливание в холодной воде			Отбеливание запрещено		
Химическая чистка	Химическая чистка всеми растворителями (A)	Углеводородные растворители R11, R113 (P)		Химическая чистка керосином, чистым спиртом и R113 (F)	Химическая чистка запрещена	
Глажение	Горячее глажение, макс. 200 °C	Горячее глажение, макс. 150 °C		Горячее глажение, макс. 110 °C	Глажение запрещено	
Сушка	Сушить в горизонтальном положении (разместить на ровной поверхности)	Сушить без выжимания Сушить на воздухе		Высокая температура Низкая температура	Нельзя отжимать и сушить	

ПОДГОТОВКА БЕЛЬЯ

1. Рассортируйте белье по типу ткани (хлопок, смешанные ткани, шелк, шерсть и т. д.), инструкциям на этикетках по уходу, цвету (белое, цветное) и степени загрязнения.
2. Освободите карманы. Удалите металлические предметы, которые могут повредить белье или машину. Застегните пуговицы и выверните одежду с пуговицами или вышивкой наизнанку, застегните молнии, завяжите завязки на одежде с завязками.
3. Положите деликатное белье и мелкие или легкие вещи в специальный мешок для стирки и стирайте вместе с другим бельем.
4. Выверните вещи, склонные к образованию катышков или имеющие длинный ворс, наизнанку перед стиркой.
5. Въевшиеся пятна может быть трудно удалить. Перед стиркой обработайте загрязненные участки, такие как манжеты и воротнички (см. раздел «Советы по выведению пятен»).
6. Не стирайте тяжелые одеяла, мягкие игрушки или вещи в мешках для стирки отдельно, чтобы избежать срабатывания сигнализации о дисбалансе.

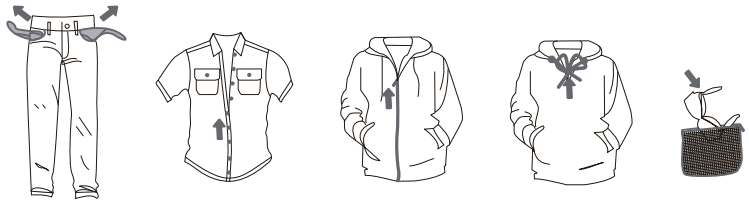

ОДЕЖДА, НЕПРИГОДНАЯ ДЛЯ СТИРКИ И СУШКИ

 Кожаные или меховые изделия (риск деформации)	 Вискоза и ткани с ее содержанием (риск обесцвечивания или деформации)	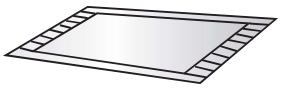 Резиновые или крупногабаритные толстые коврики (риск повреждения или неисправности)
 Головные уборы с твердыми элементами (риск повреждения стиральной машины и неисправности)	 Подушки для сидений, подушки, изделия с хлопковой ватой, пеной и другими губчатыми материалами, а также ковровые покрытия (риск повреждения или неисправности)	Прочее: Одежда в складках или с тиснением; изделия с пуховым наполнителем; креповые ткани; Одежда, склонная к деформации (костюмы, пиджаки, галстуки, платья и т. д.); Одежда, склонная к образованию катышков (шелковый или хлопковый бархат).

ОДЕЖДА, НЕПРИГОДНАЯ ДЛЯ СУШКИ (ДЛЯ МОДЕЛЕЙ С ФУНКЦИЕЙ СУШКИ)

 Любая одежда, отмеченная любым из приведенных выше символов (риск повреждения одежды)	 Шерстяная одежда (риск усадки и образования катышек)	 Колготки и чулки (риск повреждения или деформации)	 Накрах-маленная одежда
 Коврики и меховые изделия (риск повреждения или неисправности)	 Стеганые одеяла (риск повреждения или неисправности)	 Одежда с кружевом или вышивкой, а также изделия из новых синтетических волокон (очень тонкие волокна) (риск деформации)	 Шелк

Не стирать. Одежда, пригодная/непригодная для сушки, включает, но не ограничивается перечисленными выше изделиями.

Изучите информацию на ярлыке одежды, чтобы убедиться, что изделие можно стирать и сушить в машине.

Мокрая одежда, с которой все еще капает вода, не подходит для сушки и может вызвать подачу сигнала тревоги.

ДОБАВЛЕНИЕ МОЮЩЕГО СРЕДСТВА / КОНДИЦИОНЕРА ДЛЯ БЕЛЬЯ

ДОЗАТОР МОЮЩИХ СРЕДСТВ

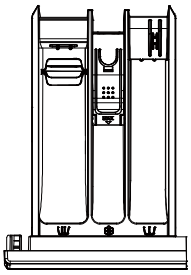

Дозатор моющих средств	
I	Отсек для предварительной стирки
II	Отсек для моющего средства
❀	Отсек для кондиционера для белья

МЕРЫ ПРЕДОСТОРОЖНОСТИ ПРИ ИСПОЛЬЗОВАНИИ

1. Всегда используйте высокоэффективное нейтральное моющее средство с низким пенообразованием, которое подходит для этого устройства. Количество моющего средства зависит от типа, степени загрязнения, цвета белья и температуры стирки. Добавляйте необходимое количество моющего средства в соответствии с инструкциями производителя.
2. Чрезмерное количество моющего средства может вызвать образование пены, что снижает эффективность стирки. При обнаружении избыточного вспенивания на устройстве может быть приостановлено выполнение программы, чтобы удалить пену.
3. Использование недостаточного количества моющего средства может ухудшить качество стирки и привести к образованию известкового налета в барабане и водяных шлангах.
4. Рекомендуется добавлять стиральный порошок непосредственно перед началом цикла стирки. Если вы добавляете его заранее, убедитесь, что дозатор моющих средств полностью сухой. В противном случае до начала стирки порошок может отсыреть и образовать комки.
5. Не используйте жидкое моющее средство при выборе функций «Отложенный старт» или «Предварительная стирка» (если доступны), поскольку оно подается немедленно и может загустеть в отсеке для моющего средства или в барабане.
6. Не допускайте затвердевания моющего средства, поскольку это может привести к засорению, плохому ополаскиванию или появлению запаха.
7. Заливайте кондиционер для белья в отделение, отмеченное ❀, и следуйте рекомендациям на упаковке. Не превышайте отметку MAX в отсеке для кондиционера, поскольку это может привести к преждевременной подаче кондиционера и ухудшению качества стирки.
8. Храните средство для стирки и кондиционер в недоступном для детей месте.
9. Коррозионные средства для удаления накипи могут повредить устройство. Не используйте растворители. Не стирайте одежду, очищенную растворителями или легковоспламеняющимися веществами.
10. Белые разводы (полосы и т. д.) на черном белье могут появляться при использовании современных безфосфатных моющих средств. В таком случае счистите полосы щеткой и используйте жидкое моющее средство.
11. Перед запуском программы аккуратно закройте дозатор моющих средств. Слишком резкое закрытие может привести к попаданию моющего средства в другие отсеки дозатора или к преждевременной подаче моющего средства в барабан. Будьте аккуратны, чтобы не защемить пальцы при закрывании дозатора.
12. В конце цикла программы в отсеке дозатора может оставаться небольшое количество воды.
13. Дозатор моющих средств не предназначен для добавления дезинфицирующих средств. Использование дезинфицирующих средств не рекомендуется. Если применение дезинфицирующего средства необходимо, выбирайте продукт, подходящий для одежды. Избегайте дезинфицирующих средств, с сильными коррозионными или отбеливающими компонентами;. Применяйте дезинфицирующее вещество только после тщательного разведения и строго контролируйте концентрацию и частоту использования (рекомендуется не чаще одного раза в месяц), чтобы избежать повреждения устройства или одежды.

Установка/использование разделителя

Если аксессуары оснащены разделителем, выполните следующие действия по его установке. Это повысит растворение моющего средства при его использовании.

1. Извлеките лоток для моющих средств. Для этого нажмите на небольшой фиксатор в лотке для моющих средств.
2. Расположите разделитель так, чтобы шкала на его поверхности была обращена к рабочей стороне. Сначала вставьте в пазы два крепления на одной стороне разделителя, затем аккуратно потяните лоток для моющих средств и вставьте в пазы два крепления на другой стороне.
3. Переместите разделитель вперед и вниз, чтобы опустить его.
4. Установите лоток для моющих средств на место.

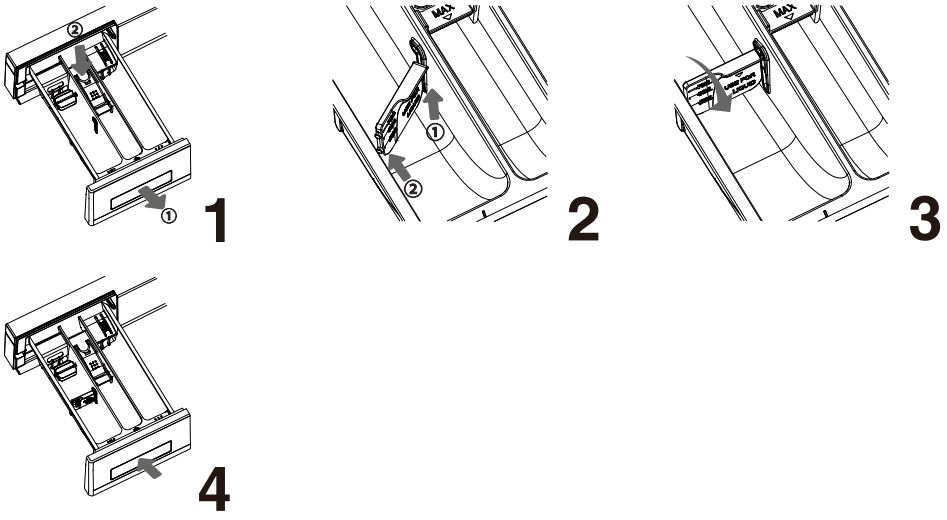

При использовании порошка или жидкого моющего средства обязательно снимите разделитель, чтобы предотвратить образование их остатков.

ЗАГРУЗКА УСТРОЙСТВА

Откройте дверцу прибора и свободно загрузите белье в барабан, перед этим убедившись, что барабан пуст.

Закройте дверцу прибора. Дверца закрыта, когда прозвучит щелчок.

Не перегружайте барабан! Максимальную загрузку см. в «ТАБЛИЦЕ ПРОГРАММ». Если барабан стиральной машины перегружен, белье будет выстирано не так тщательно.

Убедитесь, что белье полностью загружено в барабан, чтобы не зажать его дверцей.

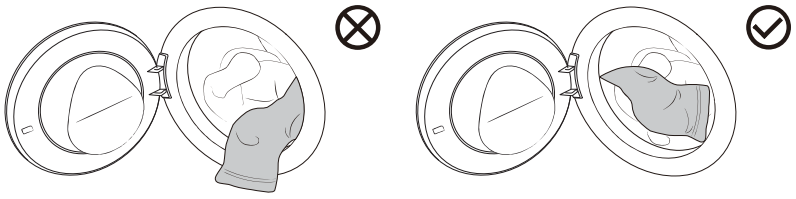

ПРОГРАММЫ И ФУНКЦИИ

Панель управления

Приоритетную силу имеют фактические обозначения на конкретном приборе

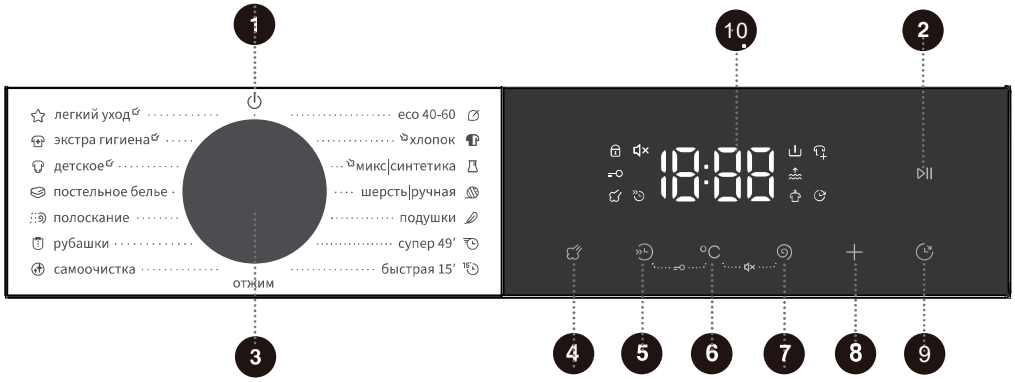

1 Питание
Используется для выключения питания устройства.

2 Старт/Пауза
Запуск и остановка программы.

3 Выбор цикла
Поверните ручку для выбора программы.

4 Пар
Используется для включения/выключения функции пара для программы.

5 Сокр. программы
Эта функция сокращает время стирки согласно программе.

6 Тем-ра °C
Установка температуры стирки.

7 Отжим
Установка скорости отжима.

8 Опции
Нажмите эту кнопку, чтобы выбрать дополнительные функции.

9 Отсрочка окончания
Эта функция позволяет запланировать стирку на удобное для вас время.

5+6 Блокировка от детей
Нажмите и удерживайте эти две кнопки одновременно, чтобы включить/выключить функцию блокировки.

6+7 Без звука
Нажмите и удерживайте эти две кнопки одновременно, чтобы включить/выключить функцию «без звука».

10 Дисплей
Отображает оставшееся время программы, время отсрочки, код неисправности и другую связанную информацию.

ТАБЛИЦА ПРОГРАММ

Поверните основную ручку, чтобы выбрать соответствующую программу (в зависимости от типа одежды и степени загрязнения). Во время работы переключатель не поворачивается автоматически.

Программа	Максимальная загрузка (кг)	Максимальная скорость (об/мин)	Описание программы
Eco 40-60 **-**	6	1200	Программа подходит для стирки белья из хлопка с легкой степенью загрязнения.
Хлопок (Cotton) **(--, 20°C, 30°C, 40°C, 60°C, 90°C)**	6	1200	Программа подходит для стирки белья из хлопка и льна с умеренной и сильной степенью загрязнения.
Микс|Синтетика (Mix|Synthetics) **(--, 20°C, 30°C, 40°C, 60°C)**	3	1200	Программа подходит для стирки белья из синтетических тканей со средней степенью загрязнения.
Шерсть|Ручная (Wool|Handwash) **(--, 20°C, 30°C, 40°C)**	2	600	Программа подходит для изделий из шерсти, пригодных для машинной стирки (см. требования к стирке на этикетке белья).
Подушки (Pillow) **(--, 20°C, 30°C, 40°C)**	2	600	Эта программа подходит для наполненных пуховым пером изделий, пригодных для машинной стирки, таких как подушки, матрасы и покрывала, а также для изделий, наполненных синтетическими волокнами.
Супер 49' (Power 49') **(--, 20°C, 30°C, 40°C)**	3	1200	Программа подходит для стирки небольшого количества сильно загрязненного белья в интенсивном режиме в течение короткого периода времени.
Быстрая 15' **(Speed 15')** **(--, 20°C, 30°C, 40°C)**	1	800	Программа подходит для стирки небольшого количества предметов или слегка загрязненного белья. Если изменить настройку по умолчанию, продолжительность стирки увеличится.
Отжим (Spin&Drain) **-**	6	1200	Программа используется для отжима белья. Не добавляйте моющее средство/ смягчитель для этой программы.
Самоочистка **(Drum Clean)** **(90°C)**	/	800	Программа для очистки барабана и удаления остатков моющих средств и микроорганизмов, которые могут появиться из-за частого использования программ с низкой температурой. Не добавляйте моющее средство/смягчитель для этой программы.
Рубашки (Shirts) **(--, 20°C, 30°C, 40°C, 60°C)**	2	1200	Эта программа подходит для стирки рубашек из хлопка, льна, синтетики или смесовых тканей.
Полоскание (Rinse&Softening) **-**	6	1200	Программа предназначена для полоскания и отжима белья. Не добавляйте моющее средство для этой программы.

Программа	Максимальная загрузка (кг)	Максимальная скорость (об/мин)	Описание программы
Постельное белье (Bedding) (--, 20°C, 30°C, 40°C, 60°C)	2	1200	Программа подходит для стирки больших предметов, например, штор, простыней, пододеяльников.
Детское (Baby) (40°C, 60°C, 90°C)	2	1200	Программа подходит для стирки детских вещей, нижнего белья и подобных изделий, стерилизует и дезинфицирует с помощью горячего пара. Не рекомендуется добавлять смягчитель для этой программы.
Экстра гигиена (Extra Hygiene) (60°C)	2	1200	Программа подходит для изделий, которые устойчивы к высокой температуре и не линяют. Удаляет аллергены, например, пыльцу, клещей и паразитов с помощью горячего пара.
Легкий уход (Easy Care) (--, 20°C, 30°C, 40°C)	3,5	1200	Программа подходит для стирки белья с легкой степенью загрязнения.

Примечание
(1) Температура воды: Выберите соответствующую температуру воды для выбранной программы стирки. Во избежание повреждения белья всегда следуйте указаниям на ярлыке или инструкции производителя одежды.
(2) Фактическая температура воды может отличаться от заявленной температуры программы.
(3) Результат стирки зависит от давления и жесткости воды, температуры воды на входе, температуры в помещении, типа и количества белья, степени загрязнения, используемого моющего средства, колебаний электропитания и выбранных дополнительных опций.
(4) Если вы добавите слишком много белья во время цикла стирки, эффективность стирки может снизиться, поскольку машина изначально определяет меньший вес и добавляет меньше воды. Недостаток воды также может привести к порче белья и увеличению продолжительности стирки.
(5) Очистка барабана (при наличии): Барабан необходимо опорожнить перед использованием программы Очистка барабана. Рекомендуется запускать ее не реже одного раза в месяц.
(6) При удалении накипи используйте только средства для удаления накипи с дополнительной антикоррозионной защитой (используйте только некоррозионные средства для удаления накипи и следуйте инструкциям от производителя).
Запустите программу «Drum Clean» (Очистка барабана) (или другую высокотемпературную программу) несколько раз, чтобы удалить любые остатки средства и завершить удаление накипи. Рекомендуется удалять накипь как минимум один раз каждые шесть месяцев.

Максимальная или номинальная загрузка относится к белью, подготовленному в соответствии с действующими положениями стандарта IEC60456.

Для лучшей эффективности стирки при использовании программы Хлопок рекомендуется заполнять не более 2/3 объема барабана.

ДОПОЛНИТЕЛЬНЫЕ НАСТРОЙКИ И ФУНКЦИИ

Программа поставляется с настройками по умолчанию, и некоторые функции могут быть изменены пользователем. Чтобы изменить настройки, нажмите кнопку соответствующей функции (перед нажатием кнопки «**Пуск**/Пауза»). Некоторые настройки не могут быть выбраны или изменены в некоторых программах. Эти настройки не будут подсвечиваться, и кнопки будут неактивны (см. «ТАБЛИЦА ВЫБОРА ФУНКЦИИ»).
Большинство функций можно настроить только в режиме ожидания, то есть до начала программы. После запуска программы большинство функций настроить нельзя.

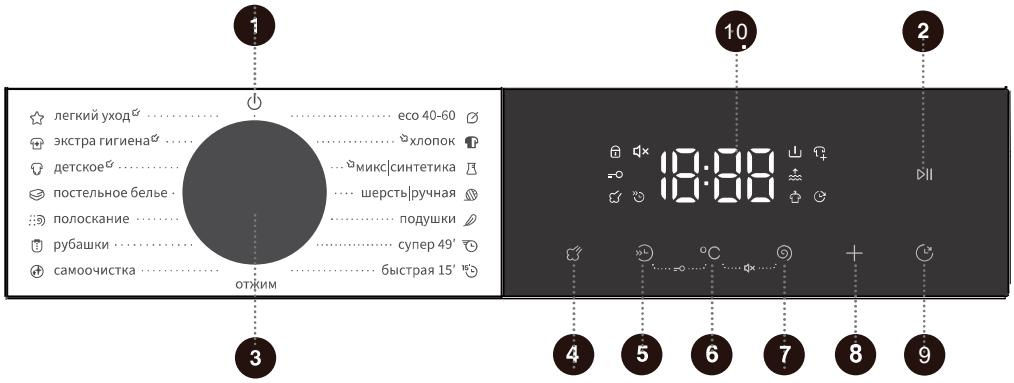

1 Питание

Используется для выключения питания устройства.
Во время работы программы, если необходимо выключить прибор, поверните главную ручку в положение «», чтобы его выключить.

Если в режиме ожидания после завершения программы в течение определенного времени не выполняются никакие операции, устройство автоматически выключится. В этот момент необходимо повернуть главную ручку в исходное положение «».

2 Старт/Пауза

Запуск и остановка программы.
Устройство невозможно запустить, если дверца не закрыта или замок дверцы не заблокирован.

4 Пар

Эта функция предусматривает подачу пара во время процесса стирки.
Нажмите кнопку, загорится значок , и функция «Пар» будет включена. Нажмите кнопку еще раз, значок погаснет, и эта функция будет выключена.
Для некоторых программ эта функция настроена по умолчанию, и ее невозможно отменить.

5 Сокр. программы

Эта функция может сократить время стирки и ускорить процесс.
Нажмите эту клавишу. Когда значок загорается, активируется режим быстрой стирки. С каждым уменьшением установленного времени максимальная загрузка для стирки снижается до половины предыдущего значения. Чтобы отключить эту функцию, нажимайте эту кнопку несколько раз, пока значок не погаснет. После этого время стирки и максимальная загрузка вернутся к исходным настройкам. Доступные уровни ускорения могут различаться в зависимости от модели и программы.
Для программ с автоматическим взвешиванием включение этой функции приостанавливает автоматическое взвешивание; при ее выключении автоматическое взвешивание возобновляется.

6 Тем-ра °C

Функция предусматривает изменение температуры для выбранной программы.
У каждой программы есть предустановленная температура. Перед запуском программы нажмите кнопку, чтобы впервые вывести на дисплей текущую установленную температуру. Нажмите снова для циклического переключения между доступными уровнями температуры (“--” означает холодную стирку).
Доступные значения температуры нагрева зависят от выбранной программы.

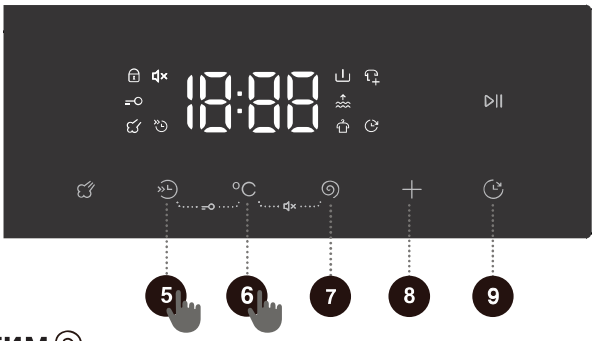

7 Отжим

Функция предусматривает регулировку скорости отжима для программы перед ее запуском. Нажмите кнопку, чтобы впервые отобразить текущую скорость отжима. Продолжайте нажимать, чтобы выбрать режим в цикле установленных режимов.

8 Опции

Эта функция выбирает дополнительные функции для текущей программы перед её запуском. С каждым нажатием можно установить только одну функцию. После выбора дополнительной функции загорается или мигает соответствующий значок.

Предварительная стирка

Эта дополнительная функция добавляет фазу предварительной стирки перед основной стиркой, чтобы повысить ее эффективность.
При выборе функции *Предварительная стирка добавьте моющее средство в отделение для предварительной стирки в дозаторе моющих средств.

Доп. полоскание

Эта дополнительная функция может добавить дополнительный цикл полоскания к программе.

Антисминание

Дополнительная функция используется для включения режима защиты от складок. После окончания программы внутренний барабан периодически вращается, чтобы предотвратить образование складок, если одежду не вынимают длительное время.
Когда дополнительная функция включена, программа автоматически переходит в режим защиты от складок в конце. Во время работы функции защиты от складок нажатие любой кнопки или поворот ручки завершит эту функцию. При отсутствии действий функция по умолчанию автоматически завершается через 12 часов.
Когда скорость отжима установлена на «0», функция защиты от складок не может быть установлена.

9 Отсрочка окончания

Эта функция позволяет запланировать стирку на удобное для вас время.
После выбора программы и функции установите время отсрочки. Нажмите эту кнопку, чтобы начать отсрочку, и нажмите ее снова, чтобы переключаться между доступными вариантами. Каждое нажатие увеличивает время на 1 час. Максимальное время для выбора — 24 часа. Функция Отсрочка окончания устанавливает время завершения программы, поэтому устанавливаемое время отсрочки должно быть больше времени программы. После выбора времени отсрочки окончания нажмите кнопку «Старт/Пауза», чтобы начать процесс. Во время установки времени отсрочки на дисплее загорится или начнет мигать значок . Когда время отсрочки установлено, значок погаснет.
Если функция «отсрочка окончания» выбрана до запуска программы, ее можно отменить, выбрав другую программу или нажав на кнопку другой функции.
При необходимости отменить функцию «отсрочка окончания» после запуска программы нужно выключить и перезапустить программу.

5 + 6 Блокировка от детей

Чтобы предотвратить случайное управление устройства детьми и обеспечить их безопасность, это устройство оснащено функцией блокировки.
Нажмите и удерживайте кнопки «Сокр. программы» + «Тем-ра» одновременно, пока не загорится значок блокировки от детей , что указывает на включение функции. Для выключения функции блокировки выполните те же действия.
Когда функция блокировки от детей включена, все остальные кнопки заблокированы, можно только повернуть ручку питания, чтобы выключить устройство, либо использовать комбинацию кнопок для отключения блокировки. Функция блокировки от детей автоматически отключается после завершения программы или при ее перезапуске.

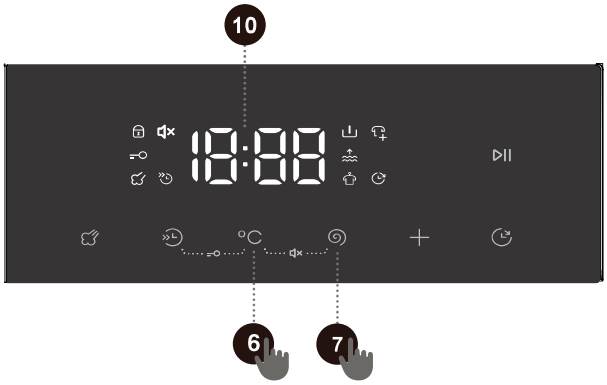

6 + 7 Без звука

Эта функция позволяет отключать все звуковые сигналы, кроме сигнала тревоги.
Когда устройство находится в режиме ожидания, на паузе или работает, нажмите и удерживайте кнопки «Тем-ра» + «Отжим» одновременно. Загорится значок, и функция «Без звука» будет включена. За исключением сигнала тревоги, все звуки устройства будут отключены.
Повторное выполнение той же операции выключит функцию «Без звука», и все звуковые оповещения будут вновь активированы.

10 Дисплей

Отображает оставшееся время программы, время отсрочки, код неисправности и другую связанную информацию.

Описание значков

	Значок индикатора блокировки дверцы. Когда замок дверцы заблокирован, этот значок загорается. Не открывайте дверцу силой в этот момент, чтобы не получить травму.
	Значок «белье+». Когда загорается этот значок, вы можете открыть дверцу и добавить белье.

ТАБЛИЦА ВЫБОРА ФУНКЦИИ

Программа	Пар	Сокр. программы	Тем-ра	Отжим	Предв. стирка	Доп. полоскание	Антисминание	Отсрочка окончания	Блокировка от детей	Без звука
Eco 40-60	-	-	-	•	-	-	-	•	•	•
Хлопок (Cotton)	•	•	•	•	•	•	•	•	•	•
Микс|Синтетика (Mix|Synthetics)	•	•	•	•	•	•	•	•	•	•
Шерсть|Ручная (Wool|Handwash)	-	-	•	•	-	•	-	•	•	•
Подушки (Pillow)	-	-	•	•	-	•	•	•	•	•
Супер 49' (Power 49')	-	•	•	•	•	•	•	•	•	•
Быстрая 15' (Speed 15')'	-	-	•	•	-	•	•	•	•	•
Отжим (Spin&Drain)	-	-	-	•	-	-	•	•	•	•
Самоочистка (Drum Clean)	-	-	-	-	-	-	-	•	•	•
Рубашки (Shirts)	-	-	•	•	-	•	•	•	•	•
Полоскание (Rinse&Softening)	-	-	-	•	-	•	•	•	•	•
Постельное белье (Bedding)	-	-	•	•	•	•	•	•	•	•
Детское (Baby)	o	•	•	•	•	•	•	•	•	•
Экстра гигиена (Extra Hygiene)	o	-	-	•	•	•	•	•	•	•
Легкий уход (Easy Care)	•	-	•	•	•	•	•	•	•	•

• Функция является опциональной
- Функция не опциональна
o Функция по умолчанию и не может быть отменена

ЗАПУСК ПРОГРАММЫ

Выберите программу и дополнительные функции, а также убедитесь, что в дозатор моющих средств добавлено моющее средство. Нажмите кнопку «**Старт**/Пауза» для запуска программы.

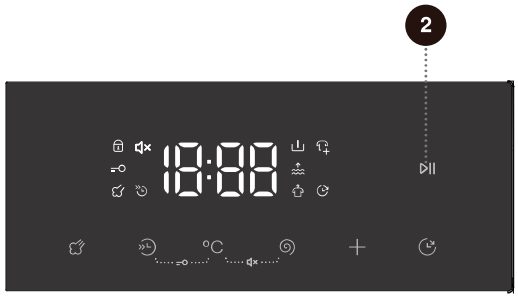

После нажатия кнопки «**Старт**/Пауза» другие настройки изменить невозможно, за исключением включения/выключения блокировки от детей, включения/выключения режима «Без звука» (если доступен) и регулировки уровня воды (если доступна).

Если при запуске программы на дисплее отображается ---, то выполняется взвешивание одежды.

Некоторые программы автоматически определяют вес одежды перед стиркой, и продолжительность программы автоматически корректируется.

КОНЕЦ ПРОГРАММЫ

По завершении программы устройство издает звуковой сигнал, а на дисплее отображается надпись «End». Если в течение определенного времени не выполнять никаких операций, устройство выключится автоматически.

1. Выключите устройство.
2. Выключите подачу воды.
3. Извлеките шнур питания из розетки.
4. Откройте дверцу машины.
5. Извлеките одежду из барабана.

ПРЕРЫВАНИЕ И ИЗМЕНЕНИЕ ПРОГРАММ

Отмена программы

Чтобы отменить программу во время ее выполнения, необходимо выключить питание устройства.

Изменение программы

Чтобы изменить программу во время ее выполнения, сначала выключите питание устройства; После включения питания повторно выберите программу и дополнительные функции, а затем нажмите кнопку «**Старт**/Пауза» для запуска.

Приостановка программы

Вы можете нажать кнопку «Пуск/**Пауза**» в любой момент во время выполнения программы, чтобы ее приостановить. Если оставшееся время программы на дисплее мигает, программа приостановлена. Если следующие условия соблюдены, замок дверцы разблокируется, и ее можно будет открыть.
1. Температура в барабане должна быть подходящей;
2. Уровень воды в барабане должен быть ниже определенного значения.
Чтобы возобновить программу, сначала закройте дверцу, а затем нажмите кнопку «**Старт**/Пауза». Программа стирки запускается снова и продолжается с того места, где была приостановлена. Программа отжима перезапускается с начала цикла отжима;

Белье

Если во время программы необходимо добавить белье, убедитесь, что уровень воды и температура в приборе безопасны, а затем нажмите кнопку «Пуск/**Пауза**», чтобы приостановить программу. На дисплее начнет мигать оставшееся время программы, а значок блокировки дверцы погаснет (на некоторых моделях загорится значок добавления «белья» «»), после чего вы сможете открыть дверцу и добавить белье. Если значок блокировки дверцы не гаснет, условия для открывания двери не соблюдены, и вы не можете добавить белье.

Если во время стирки добавлено слишком много дополнительной одежды, и воды недостаточно, качество стирки будет низким, поскольку устройство рассчитывает объем набираемой воды по весу исходной загрузки. Недостаток воды также может привести к порче белья (из-за трения) и увеличению продолжительности стирки.

Неисправность

При сбое устройства выполнение программы будет прервано.
В таком случае (см. раздел «ТАБЛИЦА ОШИБОК И НЕИСПРАВНОСТЕЙ») на устройстве будет подан звуковой сигнал и включится мигающий индикатор, а на дисплее появится код неисправности (FXX).

Сбой электропитания

При сбое электропитания (отключении электричества) программа стирки будет прервана. После восстановления электропитания выполнение программы продолжится с того этапа, на котором она была прервана.

Если после отключения электроэнергии в устройстве еще осталась вода, не открывайте дверцу пока вручную не сольете воду через фильтр сливного насоса.

ОЧИСТКА И ОБСЛУЖИВАНИЕ

Регулярное техническое обслуживание может продлить срок службы прибора. Перед техническим обслуживанием отключите прибор от электросети и закройте водопроводный кран.

Детям запрещается выполнять очистку и обслуживание устройства без присмотра.

ОЧИСТКА ДОЗАТОРА МОЮЩИХ СРЕДСТВ

Регулярно очищайте дозатор моющих средств.

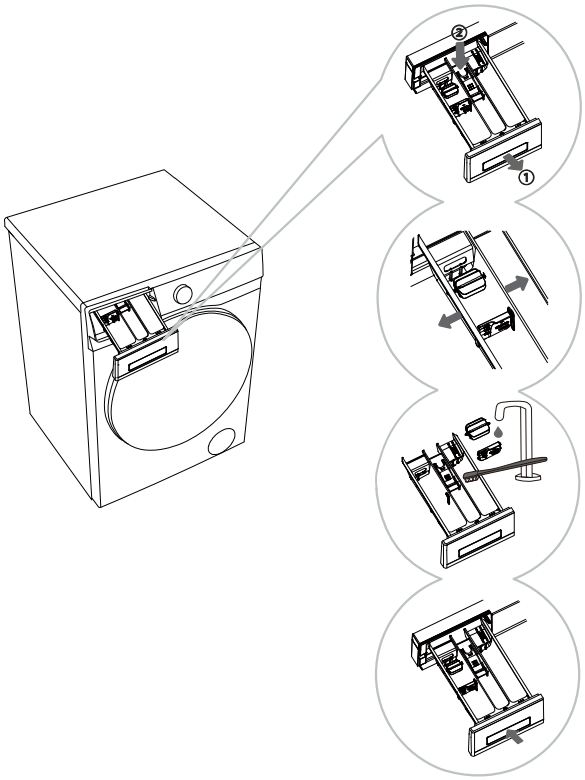

1 Извлеките лоток для моющих средств. Нажмите на небольшой фиксатор в дозаторе моющих средств, чтобы его извлечь. (См. положение, указанное стрелкой на левой иллюстрации.)

2 Аккуратно руками согните основной отсек лотка для моющих средств, чтобы слегка деформировать его, и извлеките разделитель и ролик.

3 С помощью щетки отдельно очистите разделитель, ролик и лоток для моющих средств.

4 Очистите нижнюю часть лотка для моющих средств от остатков моющих средств и вытрите его насухо. Вытрите насухо разделитель и валик, а затем верните их в исходное положение и установите лоток для моющих средств на место.

При установке ролика убедитесь, что крепления на обоих концах ролика совпадают с фиксирующими отверстиями лотка для моющих средств.

Не мойте лоток для моющего средства в посудомоечной машине.

ОЧИСТКА ЗАЛИВНОГО ШЛАНГА, ОТСЕКА ДОЗАТОРА МОЮЩИХ СРЕДСТВ И РЕЗИНОВОГО УПЛОТНИТЕЛЯ ДВЕРЦЫ

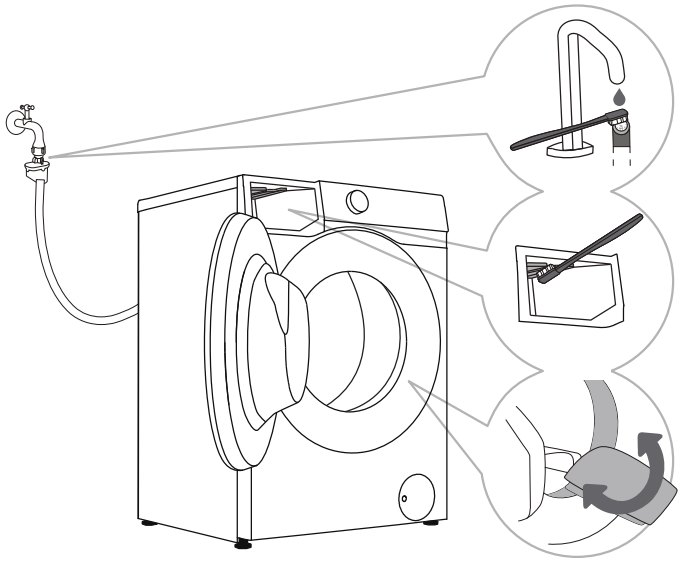

1 Регулярно очищайте фильтр заливного шланга.

2 Очистите корпус дозатора моющих средств щеткой, уделяя особое внимание верхним соплам.

3 Каждый раз после стирки протирайте резиновый уплотнитель дверцы. Это поможет продлить срок его службы. Чтобы предотвратить образование плесени на уплотнителе, после стирки оставляйте дверцу слегка приоткрытой, чтобы влага могла испариться перед закрытием двери.

ОЧИСТКА ФИЛЬТРА НАСОСА

- Во время очистки может вытекать вода. Заранее подложите под машину хорошо впитывающую ткань.
  Подождите, пока вода в машине остынет.

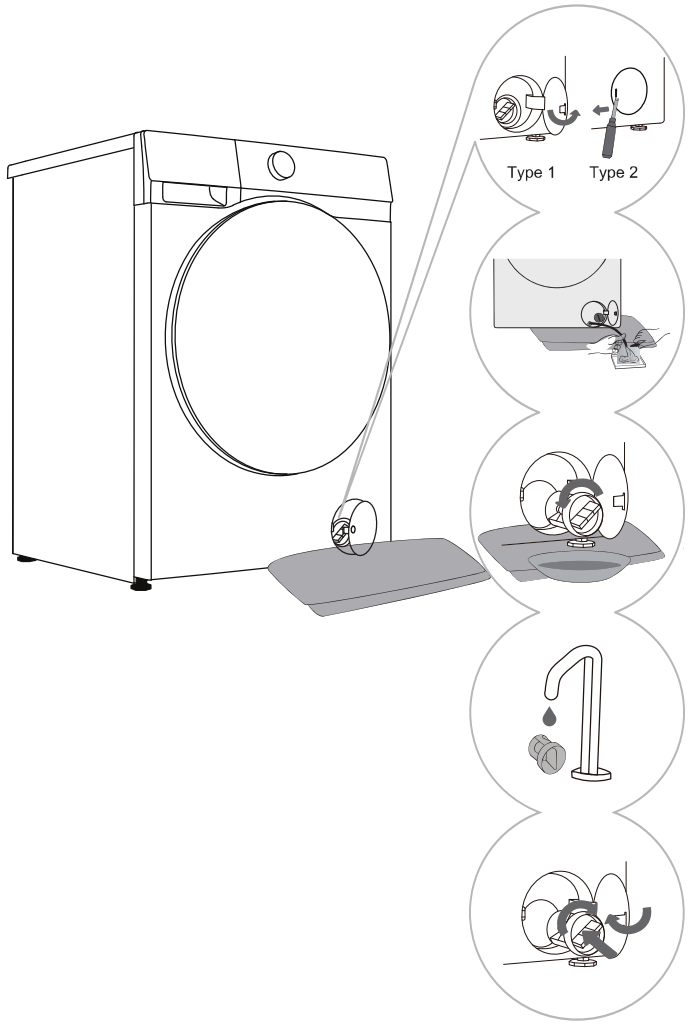

1 Откройте крышку фильтра насоса.
Тип 1: Нажмите на крышку, и она автоматически откроется.
Тип 2: Откройте крышку фильтра насоса с помощью подходящего инструмента, например, шлицевой отверткой.
(Тип зависит от модели.)

2 Подложите под крышку фильтра хорошо впитывающую ткань.
Если машина оборудована сливной трубкой, вытяните ее из машины. Направьте трубку в большую неглубокую емкость. Открутите и снимите колпачок с трубки и дайте стечь оставшейся в машине воде. После слива установите колпачок на трубку и закрутите.
Если машина не оборудована сливной трубкой, поместите емкость под фильтр насоса.
(Тип зависит от модели.)

3 Медленно поворачивайте фильтр насоса против часовой стрелки. Извлеките фильтр (будет медленно вытекать вода)

4 Промойте фильтр насоса под проточной водой.

5 Вставьте фильтр насоса на место, как показано на рисунке, и закрутите по часовой стрелке. Для герметичного прилегания поверхность фильтра должна быть чистой.

- Рекомендуется очищать фильтр сливного насоса каждые два месяца.
- Рекомендуется очищать фильтр сливного насоса каждый раз после стирки таких изделий, как одеяла и банные полотенца, которые склонны к осыпанию.
- Также очищайте фильтр насоса, если на приборе не начинается цикл отжима или в насосе обнаружен мусор (пуговицы, монеты, заколки и т. п.).
- Не открывайте фильтр насоса во время работы прибора. Чтобы избежать протечек или неисправностей, не используйте прибор до тех пор, пока фильтр насоса не будет надежно установлен.

ОЧИСТКА ЗАЛИВНОГО ФИЛЬТРА

Регулярно проверяйте и очищайте заливной фильтр.
При медленном заливе воды немедленно очистите заливной фильтр.
Выполните следующие действия:

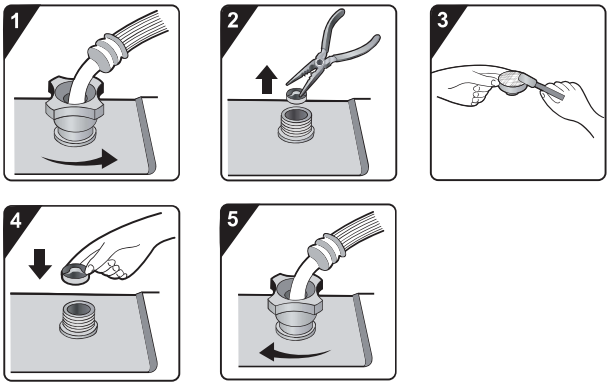

1 Закройте кран подачи воды и открутите заливной шланг на задней стенке прибора.

2 Извлеките (сетчатый) фильтр из патрубка.

3 Очистите фильтр.

4 Установите фильтр на место.

5 Прикрутите заливной шланг на место. Откройте кран подачи воды и убедитесь, что все соединения герметичны и не протекают.

Заливной фильтр установлен для предотвращения попадания механических примесей в машину вместе с водой. Очищайте заливной фильтр каждые полгода или чаще, если вода очень жесткая или содержит много примесей.

ОЧИСТКА ВНЕШНЕЙ ПОВЕРХНОСТИ СТИРАЛЬНОЙ МАШИНЫ

Перед очисткой внешней поверхности корпуса обязательно отключите прибор от электросети.

Протрите корпус устройства и панель управления мягкой влажной тканью. Затем вытрите их насухо мягкой сухой тканью.

Не используйте растворители или чистящие средства, которые могут повредить прибор (см. рекомендации и предупреждения соответствующего производителя чистящего средства).

Протрите дверцу прибора влажной тканью, а затем вытрите насухо мягкой сухой тканью.

Не используйте чрезмерное количество воды для очистки прибора.

УСТРАНЕНИЕ НЕИСПРАВНОСТЕЙ

В приборе предусмотрены автоматические защитные функции, которые позволяют своевременно выявлять неполадки в работе и предпринимать соответствующие меры. Причиной неполадок могут быть мелкие неисправности, которые можно устранить самостоятельно.
При выявлении неполадок на дисплее отображается код неисправности (F:XX). Прочитайте сообщение с предупреждением для принятия соответствующих мер.

Если приведенные рекомендации не помогли устранить проблему, обратитесь в сервисный центр.

Явление неисправности	Рекомендуемые меры
Прибор не запускается	◇ Проверьте, подключен ли шнур питания к розетке и работает ли сама розетка (проверив ее с другим прибором). ◇ Убедитесь, что дверца плотно закрыта. ◇ Проверьте, нажата ли кнопка «**Старт**/пауза».
Устройство прекращает работу в нормальных условиях эксплуатации	◇ Убедитесь, что дверца закрыта правильно. Если нет, закройте дверцу и нажмите кнопку «Старт/Пауза». ◇ Проверьте, нет ли избыточной пены. При обнаружении чрезмерного вспенивания устройство переходит в состояние слива или ожидания, либо будет сливать воду для удаления пены. Выполнение программы приостанавливается на это время, а отображаемое на экране время не меняется. После удаления пены устройство автоматически возобновит работу. Если пена вытекает, вытрите ее, чтобы предотвратить коррозию устройства. ◇ Проверьте, активировалась ли на устройстве аварийная защита.
Отображаемое время в начале программы увеличивается или уменьшается	Это адаптивная настройка прибора в зависимости от факторов, влияющих на длительность стирки. ◇ Избыточная пена. ◇ Дисбалансировка из-за загрузки крупных изделий. ◇ Увеличенное время нагрева из-за низкой температуры подаваемой воды. Из-за этих факторов отображаемое оставшееся время пересчитывается и обновляется соответствующим образом (если прибор выполняет корректировку дисбаланса, отображаемое время остается неизменным). Кроме того, прибор определяет вес загрузки во время подачи воды и соответственно корректирует длительность программы (приблизительное управление).
Остатки моющего средства или других добавок в дозаторе моющих средств после стирки	◇ Проверьте, правильно ли установлен дозатор моющих средств и поддерживается ли он в чистоте. ◇ Проверьте, нормальное ли давление воды и не засорен ли заливной фильтр (см. раздел «ОБСЛУЖИВАНИЕ И ОЧИСТКА»).
Запах внутри прибора	◇ Запах может исходить от резиновых деталей внутри прибора. Это запах резины, который исчезает после нескольких использований.

Гарантия не распространяется на неисправности, вызванные внешними факторами (удар молнии, сбои электросети, стихийные бедствия и т. д.).

Неисправность	Устранение неисправности
Необычные звуки или шум во время стирки.	◇ Возможно, в барабан попали посторонние предметы, например, ключи, монеты или булавки. Остановите прибор и проверьте барабан на наличие посторонних предметов. Если шум не исчез после возобновления программы, обратитесь в сервисный центр. ◇ Возможно, белье неравномерно распределено в барабане. Приостановите программу, разблокируйте дверцу и перераспределите белье.
Сильная вибрация во время отжима.	◇ Убедитесь, что прибор установлен ровно и все четыре ножки надежно стоят на полу. ◇ Убедитесь, что сняты транспортировочные винты. Перед эксплуатацией прибора необходимо снять транспортировочные винты. ◇ Убедитесь, что сняты пенопластовые подставки в нижней части прибора.
Белье плохо отжато.	Прибор оснащен системой контроля дисбаланса. При загрузке малого количества белья или крупных вещей (например, банные халаты) машина может снизить скорость отжима. Машина выполняет несколько попыток распределения белья. Если не удается устранить дисбаланс, программа завершается без отжима для защиты машины от повреждений. ◇ Если после завершения программы белье слишком мокрое, извлеките несколько вещей из машины и включите отжим. ◇ Избыточное пенообразование может помешать отжиму. Добавляйте рекомендованное количество низкопенящегося моющего средства. ◇ Проверьте, не установлена ли скорость отжима на «».
Протечка.	◇ Протечка из заливного шланга. Проверьте соединение между краном и коннектором заливного шланга на наличие протечек. В случае протечки оберните конец крана герметизирующей лентой или замените кран. Рекомендуется проверить герметичность соединения между коннектором заливного шланга и впускным клапаном. Затяните соединение для устранения протечки. ◇ Протечка из сливного шланга. Для моделей с верхним сливом нельзя снимать зажимы сливного шланга, так как это приведет к непрерывному сливу воды. ◇ Протечка из дозатора моющих средств. Дозатор моющих средств закрыт неплотно. Нажмите на ручку, чтобы плотно закрыть дозатор. ◇ Протечка из уплотнителя двери. Проверьте уплотнитель двери на наличие посторонних предметов и при необходимости очистите его.
Мятое белье.	◇ Белье не извлекли вовремя из барабана. После завершения стирки сразу извлекайте белье из барабана. ◇ Машина перегружена. Не загружайте барабан до отказа. Дверца должна закрываться без усилий. ◇ Слишком высокая скорость отжима. Выбирайте скорость отжима в соответствии с типом белья.

НЕИСПРАВНОСТИ ПРИ СУШКЕ
(для сушильных машин)

Неисправность	Устранение неисправности
Машина не запускает сушку.	◇ Проверьте, выбрана ли программа сушки. ◇ Проверьте, открыт ли водопроводный кран. ◇ Проверьте, хорошо ли закрыта дверца. ◇ Проверьте, не загружено ли слишком много белья в машину (см. допустимую загрузку в «ТАБЛИЦЕ ПРОГРАММ»). Выньте часть белья и запустите сушку еще раз.
Белье плохо высушено.	◇ Проверьте, не загружено ли слишком много белья в машину. Избыточное количество белья может привести к неудовлетворительном высушиванию и сильному сминанию белья. Разделите белье на партии и высушите по отдельности. ◇ Белье не рассортировано должным образом. Одежда, которая плохо сохнет (толстый хлопок), смешана с одеждой, которая легко сохнет (синтетические ткани). ◇ Сушите белье с учетом его типа.
Сушка длится слишком долго.	◇ Проверьте, не загружено ли слишком много белья в машину (см. допустимую загрузку в «ТАБЛИЦЕ ПРОГРАММ»). Выньте часть белья и запустите сушку еще раз. ◇ Проверьте, хорошо ли отжато белье после стирки (см. раздел «Белье плохо отжато»). ◇ Большое количество тяжелого белья (например, джинсов).
Запах при сушке.	◇ Использование моющих средств или кондиционеров для белья с сильным запахом может вызвать появление запаха ◇ при сушке. Если не очищать прибор, остатки загрязнений могут вызывать неприятный запах при сушке. Регулярно очищайте прибор (см. раздел «ОЧИСТКА И ОБСЛУЖИВАНИЕ») и сразу вынимайте белье после окончания сушки.

ТАБЛИЦА ОШИБОК И НЕИСПРАВНОСТЕЙ

Если прибор работает не в штатном режиме и отображает коды, это не обязательно указывает на неисправность. Для получения информации о соответствующих действиях см. КОДЫ ОШИБОК И НЕИСПРАВНОСТЕЙ.

Неисправность/ ошибка	Описание	Что делать?
F01	**Ошибка залива воды**	Проверьте: 1. Открыт ли водопроводный кран? Не слишком ли низкое давление в водопроводе? 2. Не пережат ли заливной шланг? 3. Не засорен ли фильтр заливного шланга? 4. Не замерз ли шланг? После устранения возможных помех снова нажмите кнопку СТАРТ/ПАУЗА.
F03	**Ошибка слива**	Проверьте: 1. Не пережат ли сливной шланг? Свободно ли течет по нему вода? 2. Пожалуйста, проверьте, не засорен ли фильтр сливного насоса? 3. Не замерз ли шланг? После устранения возможных помех снова нажмите кнопку СТАРТ/ПАУЗА.
F24	**Высокий уровень воды**	Остановите программу и перезапустите программу. Если машина продолжает заливать воду в бак, закройте кран подачи воды и свяжитесь с сервисом.
F13	**Ошибка запирания дверцы**	Дверца закрыта, но не заблокирована. Выключите прибор. Снова включите и перезапустите программу. Если ошибка повторяется, свяжитесь с сервисом.
F14	**Ошибка отпирания дверцы**	Дверца закрыта, и ее невозможно открыть. Выключите и снова включите машину. Если ошибка повторяется, свяжитесь с сервисом.
Другие ошибки	**Ошибка электронного модуля**	Выключите прибор. Снова включите и перезапустите программу. Если ошибка повторяется, свяжитесь с сервисом.
Unb	**Неравномерное распределение белья**	Для устранения этой ошибки попробуйте следующее: 1. Наматывание белья Выключите прибор. Откройте дверцу, извлеките белье и распрямите его, затем загрузите в машину и закройте дверцу. Выберите программу Отжим, чтобы еще раз отжать белье. 2. mСлишком легкое белье Выключите прибор. Откройте дверцу, добавьте несколько вещей (одно-два полотенца). Выберите программу Отжим, чтобы еще раз отжать белье.
F15-F18	**Сушка выполняется неправильно (для сушильных машин)**	Выключите прибор, а затем включите его. Если неисправность не устраняется, обратитесь к сервисному специалисту.

СЕРВИСНОЕ ОБСЛУЖИВАНИЕ

ПЕРЕД ОБРАЩЕНИЕМ В СЕРВИСНЫЙ ЦЕНТР

При обращении в сервисный центр укажите модель прибора.

Модель, артикул, тип, и серийный номер указаны на заводской табличке прибора.

Для ремонта и обслуживания должны использоваться оригинальные запасные части.

Гарантия на неисправности, возникшие в результате неправильного подключения и использования прибора, не распространяется. В таких случаях расходы на ремонт возлагаются на пользователя.

Минимальный период, в течении которого имеются запасные части для стиральной машины, составляет 10 лет.

РЕКОМЕНДАЦИИ ПО СТИРКЕ И ЭКОНОМИИ ПРИ ПОЛЬЗОВАНИИ СТИРАЛЬНОЙ МАШИНОЙ

Стирайте новые цветные вещи в первый раз отдельно от остального белья.
Если белье сильно загрязнено, стирайте его небольшими партиями, отмеряйте больше моющего средства или установите программу предварительной стирки.
Перед стиркой нанесите пятновыводитель на трудновыводимые пятна. См. СОВЕТЫ ПО ВЫВЕДЕНИЮ ПЯТЕН.
Частая стирка при низкой температуре с жидкими моющими средствами приводит к развитию бактерий и появлению неприятного запаха в стиральной машине. Для избавления от него рекомендуется периодически запускать программу «Очистка барабана» (или другие программы с высокой температурой).
В целях экономии электроэнергии и для максимального качества стирки не рекомендуется стирать маленькие партии белья.
Расправьте белье перед тем, как загружать его в барабан.
Используйте стиральные средства, предназначенные специально для стирки в автоматических стиральных машинах.
При жесткости воды выше 14°dH необходимо использовать средства для смягчения.
Неисправность нагревательного элемента, возникшая из-за несоблюдения рекомендаций по использованию средств для смягчения воды, не является предметом гарантии. Сведения о жесткости воды можно получить в местном предприятии водоснабжения.
Не рекомендуется использовать хлорные отбеливатели, так как они могут повредить нагревательный элемент.
Используйте средства от накипи, отбеливатели и красители, предназначенные для стиральных машин.
Не используйте растворители и подобные химические средства (например, растворители для краски, скипидар, бензин)!
Не добавляйте в дозатор моющих средств слипшиеся комки стирального порошка, так как это может привести к засору трубок машины.
Порошковое или жидкое моющее средство следует добавлять в соответствии с инструкциями производителя, температурой стирки и выбранной программой.
При использовании концентрированных жидких средств по уходу за бельем рекомендуется разбавлять их водой, чтобы предотвратить засорение оттока из дозатора.
Жидкие моющие средства предназначены для программ без предварительной стирки.
Не смешивайте моющее средство и кондиционер для белья.
После отжима с высокой скоростью в белье остается меньше влаги, поэтому последующая сушка в сушильной машине экономичнее и быстрее.

СОВЕТЫ ПО ВЫВЕДЕНИЮ ПЯТЕН

Прежде чем использовать специальные пятновыводители, для удаления небольших обычных пятен рекомендуется использовать натуральные средства, не причиняющие ущерб окружающей среде. При этом следует помнить, что пятна необходимо удалять сразу! Пятно надо промокнуть губкой или бумажной салфеткой, а потом прополоскать в холодной (теплой) воде. Ни в коем случае не полощите в горячей воде!

Пятно	Удаление пятна
Грязь	Если пятно сухое, перед стиркой в машине соскребите его с одежды. Если пятно стойкое, перед стиркой замочите его с пятновыводителем на основе энзимов. Если пятно не стойкое, перед загрузкой в машину застирайте его с жидким моющим средством или порошком и водой.
Дезодорант	Перед стиркой в машине вотрите в пятно жидкое моющее средство. Если пятно стойкое, используйте пятновыводитель. Также в машину можно добавить кислородный отбеливатель.
Чай	Замочите или прополощите в холодной воде (при необходимости используйте мыло для выведения пятен).
Шоколад	Замочите или прополощите в теплой мыльной воде. Затем нанесите лимонный сок и прополощите.
Чернила	Перед стиркой в машине нанесите на пятно пятновыводитель. Также можно использовать денатурированный спирт. Выверните одежду наизнанку и положите под пятно бумажное полотенце. Нанесите спирт на обратную сторону пятна. После обработки тщательно прополощите изделие.
Фломастеры	Разведите крахмал в воде и нанесите на пятно. Когда пятно высохнет, удалите крахмал щеткой. Затем постирайте изделие в стиральной машине.
Загрязнения на детской одежде (моча, стул, детское питание)	Перед стиркой в машине замочите в теплой воде не менее чем на полчаса. Для более легкого удаления пятна добавьте пятновыводитель на основе энзимов.
Трава	Перед стиркой в машине замочите белье в пятновыводителе на основе энзимов. Пятна от травы также можно удалить, замочив белье примерно на 1 час в разбавленном лимонном соке или спиртовом уксусе.
Яйца	Замочите одежду на 30 минут в холодной воде с пятновыводителем на основе энзимов. Если пятно стойкое, оставьте замачиваться на несколько часов. Затем постирайте в машине.
Кофе	Замочите в соленой воде. Если пятно старое, нанесите на него смесь глицерина, аммиака и спирта.
Крем для обуви	Нанесите пищевое растительное масло и прополощите.
Кровь	Свежее пятно: промойте в холодной воде и постирайте в машине. Засохшее пятно: замочите в пятновыводителе на основе энзимов. Затем постирайте в машине. Если пятно осталось, попробуйте удалить его отбеливателем, подходящим для изделия.

Пятно	Удаление пятна
Клей, жевательная резинка	Положите белье в пакет и поместите в морозильник, пока пятно не затвердеет. Затем осторожно соскоблите загрязнение тупым ножом. Нанесите на место загрязнения пятновыводитель для предварительной обработки пятен перед стиркой и тщательно прополощите. Далее стирайте белье, как обычно.
Косметика	Обработайте пятно пятновыводителем для предварительной обработки пятен перед стиркой и затем постирайте белье, как обычно.
Сливочное масло	Перед стиркой в машине нанесите на пятно пятновыводитель. Затем промойте горячей водой (горячей, насколько позволяет ткань).
Молоко	Замочите одежду на 30 минут в холодной воде с пятновыводителем на основе энзимов. Если пятно стойкое, оставьте замачиваться на несколько часов. Затем постирайте в машине.
Фруктовый сок	Нанесите на пятно смесь соли и воды. Оставьте на некоторое время, затем смойте. Перед стиркой в машине можно нанести на пятно соду, спиртовой уксус или лимонный сок. На старое пятно можно нанести глицерин. Оставьте на 20 минут и затем промойте под холодной водой. Затем постирайте в машине.
Вино	Замочите белье в холодной воде с пятновыводителем не менее чем на 30 минут. Затем постирайте в машине.
Воск	Положите белье в пакет и поместите в морозильник. Соскоблите воск. Затем накройте ткань бумажной салфеткой, прогладьте утюгом, пока бумага не впитает воск.
Пот	Перед стиркой в машине вотрите в пятно жидкое моющее средство.
Жевательная резинка	Положите белье в пакет и поместите в морозильник, пока пятно не затвердеет. Затем осторожно соскоблите тупым ножом. Затем постирайте в машине.

УТИЛИЗАЦИЯ



Упаковка изготовлена из экологически чистых материалов, которые можно без ущерба для окружающей среды подвергать переработке, складировать на специальных полигонах для хранения отходов и утилизировать. Упаковочные материалы имеют соответствующую маркировку.

Этот символ на изделии или его упаковке указывает, что оно не подлежит утилизации вместе с бытовыми отходами. Сдайте изделие в центр сбора и переработки электрического и электронного оборудования.

При утилизации прибора обрежьте присоединительный кабель, сделайте непригодным для использования замок дверцы, чтобы дверцу невозможно было закрыть (безопасность детей).

Это оборудование маркировано в соответствии с европейской директивой об отходах электрического и электронного оборудования (WEEE).

Правильная утилизация изделия поможет предотвратить негативное воздействие на окружающую среду и здоровье людей, которое может возникнуть вследствие неподобающего обращения с подобными отходами. За более подробной информацией об утилизации изделия обращайтесь к местным властям, в службу по вывозу и утилизации отходов или в магазин, в котором вы приобрели изделие.

ТАБЛИЦА ПАРАМЕТРОВ РАСХОДА

Сведения о программах

1. Программа «eco 40-60» пригодна для стирки изделий из хлопка обычной степени загрязнения, пригодных для стирки при температуре 40 ºС или 60 ºС в одном цикле, и которая используется для оценки соответствия стиральной машины требованиям приложения Г СТБ 2457-2020.
2. Программы с низким энергопотреблением, как правило, предполагают более низкую температуру воды и большую продолжительность цикла стирки.
3. Если Вы загружаете стиральную машину до уровня, указанного производителем для соответствующих программ, вы сэкономите электроэнергию и воду.
4. Правильно используйте моющие средства, кондиционеры и другие дополнительные средства. Не используйте слишком много моющего средства. Это может негативно сказаться на эффективности очистки.
5. Регулярная очистка прибора поможет предотвратить образование накипи.
6. Уровень шума и остаточная влажность зависят от количества оборотов при отжиме: чем оно выше, тем меньше остаточная влажность, однако уровень шума при этом выше.
7. Потребляемая мощность в выключенном состоянии 0,49 Вт.
8. Информация о стандартных программах:

Программа	Выбранная температура (°C)	Номинальная емкость (кг)	Максимальная температура в барабане (°C)	Длительность выполнения программы (ч:мин)	Расход электроэнергии (кВтч/цикл)	Расходы воды (л/цикл)	Остаточная влажность (%)	Макс. количество оборотов (об/мин)
Экорежим 40-60, полная загрузка	-	6,0	39	3:18	0,590	50,0	53,80	1200
Экорежим 40-60, половинчатая загрузка	-	3,0	35	2:36	0,360	35,0	52,40	1200
Экорежим 40-60, загрузка 1/4	-	1,5	26	2:35	0,180	25,0	56,00	1200
Хлопок	20	6,0	20	2:09	0,190	95,0	62,00	1200
Хлопок	60	6,0	57	3:38	1,420	95,0	62,00	1200
Синтетика	40	3,0	42	2:19	0,820	63,0	38,00	1200
Быстро 15 мин.	20	1,0	20	0:15	0,065	22,0	75,00	800

Приведенные значения для программ, отличных от «Eco 40-60 (Экорежим 40-60)», являются лишь ориентировочными показателями.

Максимальная, или номинальная загрузка относится к белью, подготовленному в соответствии со стандартом IEC 60456.

Приведенные значения продолжительности программы и расхода электроэнергии могут отличаться от фактических в зависимости от вида и количества загруженного белья, скорости отжима, перепадов напряжения в электросети, температуры и влажности воздуха в помещении.

Производитель оставляет за собой право на внесение изменений и неточности в инструкции по эксплуатации.

Импортер в РБ: ЗАО «ПАТИО», адрес: Республика Беларусь, 223018, Минская обл., Минский р-н, Ждановичский с/с, 53, вблизи д. Тарасово, оф. 503.1.
Адрес электронной почты: info@patio-minsk.by

Торговая марка	Gorenje
Тип продукции	Стиральная машина
Изготовитель	Gorenje gospodinjski aparati, d.o.o. (Gorenje, d.o.o.) - Partizanska Cesta 12, 3320 Velenje, Slovenia
Импортер	ООО «Горенье БТ»: 119180, Москва, Якиманская набережная, д.4, стр.1, этаж 3, пом. I, ком. 55

Производитель не берёт на себя ответственность за ошибки в данной инструкции, возникшие в процессе печати. Производитель имеет право вносить в свои изделия изменения, которые он сочтёт полезными для своих изделий, сохраняя при этом основные характеристики.

Вся представленная в инструкции информация, касающаяся комплектации, технических характеристик, функций, цветовых сочетаний и т.д. носит информационный характер и ни при каких условиях не является публичной офертой. Изготовитель не устанавливает условия и положения покупки, они должны соответствовать требованиям регионального и/или национального законодательства страны продажи товаров.

gorenje

20237580-N6020023139A