Руководство
пользователя

E-ALFA 18

Уважаемый покупатель!

Команда AVM.Plus благодарит Вас за выбор электрического велосипеда AVM E-Alfa 18. Первую консультацию по вождению и техническому обслуживанию Вашего электровелосипеда, Вы можете получить по месту приобретения. Надежность работы Вашего электровелосипеда будет обеспечена, если после покупки прочитаете Руководство пользователя и будете следовать рекомендациям по использованию.
Ваши затраты на техническое обслуживание и ремонт полностью компенсируются долговечной работой электровелосипеда. Изготовитель не несет ответственности за неисправную работу электровелосипеда при нарушении указаний настоящего Руководства. Компания AVM.Plus желает Вам ярких впечатлений от эксплуатации надежного динамичного электрического велосипеда AVM E-Alfa 18.

Содержание

Описание 03

Предупреждения о безопасности 04

Аккумуляторная батарея 07

- Правила эксплуатации батареи 07
- Техника безопасности 08
- Подзарядка аккумулятора 09
- Предупреждения 10

Обслуживание и настройка тормозов 11

- Ободные тормоза 11
- Барабанные тормоза 12
- Дисковые тормоза 14
- Гидравлические тормоза 15

Эксплуатация электровелосипеда 16

Хранение 20

Техническое обслуживание 21

Устранение неисправностей 22

Технические характеристики 25

Производитель 27

Важная информация 28

Гарантийный талон 31

Описание

Езда на электровелосипеде - потенциально опасное занятие. Безопасность устройства обеспечивается его технически исправным состоянием, практическими навыками вождения, соблюдением правил дорожного движения и требований, изложенных в данном руководстве. Не позволяйте никому управлять электровелосипедом, если не прочитали это руководство полностью. Эта модель электровелосипеда предназначена для личного пользования. Модель предназначена для езды только по ровным асфальтовым дорогам в сухую погоду со скоростью не более 25 км / ч.

Предупреждения о безопасности

Всегда надевайте защитную экипировку: шлемы, наколенники, налокотники. Это уменьшает риск получения травм в случае ДТП.

Не разгоняйтесь более 25 км/ч. Несмотря на то, что электровелосипед возможно разогнать до большей скорости, конструкция изделия рассчитана на безопасную эксплуатацию в диапазоне до 25 км/ч.

Данная модель электровелосипеда не предназначена для эксплуатации в дождь, снегопад, езды по лужам и снегу, для преодоления водных преград. Езда в подобных условиях небезопасна, это может привести к выходу из строя электрических компонентов велосипеда и возгоранию.

Избегайте езды по неровной дороге. Это может привести к сбою рулевого управления, повреждению велосипеда, падению или аварии. Преодолевайте такую дорогу пешком или на минимальной скорости.

Используйте электровелосипед только при температуре окружающей среды от -5°C до +35°C.

Перед каждой поездкой обязательно проверяйте исправность работы электровелосипеда, всех его элементов и узлов, в особенности: надежность фиксации складных механизмов, работу тормозов и регулятора ускорения, колес, фар, звукового сигнала и т.д. Никогда не ездите на неисправном электровелосипеде.

Данная модель не предназначена для экстремальной езды, прыжков с бордюров и других возвышенностей, преодоления препятствий, езды по плохой дороге, а также участия в соревнованиях. Эксплуатация в таких условиях приведет к увеличенному износу всех компонентов электровелосипеда, а также может привести к аварии, падению, выходу из строя транспортного средства или поломке отдельных его компонентов.

Не допускается использование транспортного средства людьми, не имеющими необходимых навыков вождения. Обучение управлению электровелосипедом должно происходить только на территории, изолированной от других транспортных средств и людей, под руководством наставника, обладающего опытом управления данным видом транспортного средства и физической силой, необходимой для помощи и подстраховки во время обучения.
Всегда используйте защитную экипировку: шлемы, наколенники, налокотники.

Частая эксплуатация электровелосипеда с нагрузкой близкой к максимальной может сократить срок службы аккумуляторной батареи, двигателей и других компонентов устройства.

При парковке электровелосипеда избегайте попадания на него прямых солнечных лучей, это может привести к перегреву аккумуляторной батареи. Не оставляйте транспортное средство вблизи источников тепла.

Модель не предназначена для лиц моложе 16-ти лет.

Помните о том, что электропривод велосипеда может перегреваться при длительных нагрузках, в особенности, при длительном подъеме в гору в жаркую погоду. Перегрев привода может привести к его поломке.
Чтобы избежать перегрева, руководствуйтесь следующими правилами: не совершайте длительные подъемы на максимальной скорости (лучше всего использовать среднюю скорость), не перегружайте транспортное средство.
При необходимости совершить длительный подъем или эксплуатации с нагрузкой близкой к максимальной, при высокой температуре окружающей среды, делайте остановки, чтобы дать приводу возможность остыть.

Перед проведением работ по техническому обслуживанию или чистке, обязательно отключайте электропитание велосипеда.

Для зарядки аккумуляторной батареи используйте только специальное зарядное устройство, поставляемое в комплекте.

Не утилизируйте электровелосипед, а также аккумуляторную батарею и другие его компоненты вместе с бытовыми отходами. Обратитесь в специализированные пункты приема вторсырья.

Всегда руководствуйтесь правилами дорожного движения в вашей стране и регионе.

Аккумуляторная батарея

Электрический велосипед оснащен литий-ионной аккумуляторной батареей. Батареи этого типа обладают высокой плотностью энергии, поэтому обращение с ними требует особого внимания. Для обеспечения безопасности, надлежащей работы и продолжительного срока службы аккумулятора необходимо в полном объеме ознакомиться с разделом настоящего руководства и следовать изложенным требованиям. Нарушение изложенных требований может привести к выходу из строя вашего транспортного средства, батареи или зарядного устройства, а также к поражению электрическим током или пожару.

Правила эксплуатации батареи

1. Не эксплуатируйте транспортные средства, оснащенные аккумуляторной батареей, в дождь и снегопад, не ездите по лужам и снегу.

2. Не вносите какие-либо изменения в конструкцию и электрическую схему аккумуляторной батареи или зарядного устройства.

3. Не допускайте механических повреждений аккумулятора или зарядного устройства, а также попадания на них воды или другой жидкости.

4. Для сохранения емкости аккумулятора соблюдайте температурный режим использования в пределах от -5°C до +35°C.

5. Не заряжайте аккумулятор после удара или падения! При подозрении на наличие внутренних повреждений необходимо провести диагностику аккумулятора, так как отсутствие внешних признаков не означает полную исправность батареи.

6. В случае если аккумуляторный отсек электровелосипеда нагревается или появляется подозрительный запах, прекратите использование устройства и обратитесь в сервисный центр.

7. Если ваш аккумулятор полностью разрядился, то необходимо как можно скорее его зарядить, чтобы избежать переразряда.

8 Не разбирайте батарею и зарядное устройство. При необходимости диагностики или ремонта обратитесь в специализированный сервисный центр.

9 Ремонт батареи и зарядного устройства должен выполняться только специализированным сервисным центром.

10 Температура окружающей среды ниже +10°C и выше +30°C может снизить запас емкости батареи. Оптимальной для использования аккумулятора является температура от +20°C до +25°C.

Техника безопасности

В случае возгорания литий-ионной батареи для тушения необходимо использовать огнетушитель класса D. Для наиболее эффективного тушения возгорания литий-ионного аккумулятора следует использовать пенный, порошковый или огнетушитель с углекислым газом.
Помните, что вода активно взаимодействует с литием. Воду можно использовать только для предотвращения распространения огня на другие объекты.
Если отсутствует возможность потушить возгорание, то следует дать выгореть аккумулятору безопасным и контролируемым способом, ограничивая распространения огня.
Будьте осторожны: каждый электрический элемент аккумулятора может привести к цепной реакции и воздействовать на соседние элементы.
Даже внешне полностью выгоревший аккумулятор может еще содержать небезопасные элементы.

Обеспечьте наблюдение взрослого человека на протяжении всей продолжительности зарядки батареи!
Наблюдающий должен быть способен принять необходимые меры в случае возникновения непредвиденной ситуации во время процесса зарядки.

Подзарядка аккумулятора

Подключение:

1. При необходимости удалите загрязнения на разъемах питания и контактах аккумуляторной батареи и зарядного устройства при помощи сухой ткани.
2. Вставьте штекер зарядного устройства в разъем для зарядки батареи.
3. Подключите вилку зарядного устройства к электросети.

Заряжайте батарею в сухом проветриваемом помещении с влажностью не более 70% при температуре окружающей среды от +5°C до +35°C.
Не допускайте попадания жидкостей на батарею или зарядное устройство.

Отключение:

1. Отсоедините зарядное устройство от электросети. Затем отключите зарядное устройство от батареи. Не заряжайте батарею сверх необходимой нормы.
2. После окончания процесса зарядки всегда отключайте зарядное устройство от электросети и от батареи.

Время зарядки батареи определяется несколькими основными факторами: емкость батареи, остаточный неизрасходованный заряд, температура аккумулятора и окружающей среды, мощность зарядного устройства.
Не рекомендуется заряжать батарею сверх необходимой нормы – это может привести к уменьшению ее емкости. Не накрывайте зарядное устройство и батарейный отсек при зарядке.

Если после 12 часов зарядки батарея не зарядилась, прервите зарядку и обратитесь в сервисный центр.

Предупреждения

Во время зарядки батарея и зарядное устройство могут нагреваться, это нормальное явление. Однако, если температура поднимается слишком высоко, это может свидетельствовать о наличии неисправности в одном из компонентов.

Если в процессе зарядки батарея или зарядное устройство начинают слишком сильно нагреваться, плавиться, появляется жидкость, дым, искры, странные звуки или запах, следует немедленно отключить зарядное устройство от электросети. Если вы можете отключить вилку зарядного устройства от электросети, не подвергаясь при этом опасности, сделайте это, в противном случае необходимо обесточить саму розетку.
Огородите доступ к устройствам, обеспечьте пожарную безопасность. Необходимо выждать полчаса, прежде чем прикасаться к батарее или зарядному устройству. Обратитесь в специализированный сервисный центр для диагностики, ремонта, замены или утилизации испорченной батареи.

Не вдыхайте выделяющиеся газы или пары.
В случае контакта с аккумуляторной жидкостью как можно скорее снимите загрязненную одежду, тщательно вымойте кожу водой с мылом. При попадании аккумуляторной жидкости в глаза промойте их большим количеством воды и немедленно обратитесь к врачу!

Обслуживание и настройка тормозов

Ободные тормоза

1. Ослабьте винт, удерживающий тормозной трос, разведите тормозные рычаги.

2. Снимите старые колодки и установите новый комплект.

3. Регулировочный барабан, установленный на тормозной рукоятке, в месте соединения с тросиком, необходимо закрутить до упора, а потом открутить на один полный оборот. Это потребуется для дальнейшей настройки тормозов.

4. Установите и закрепите тормозной трос. Расстояние между колодками и ободом должно составлять 2 мм.

5. Установите колодки параллельно ободу.

6. С силой нажмите на тормозную ручку и прижав колодки к ободу затяните гайки фиксации колодок.

7. Несколько раз нажмите на тормоз, наблюдая как сходятся тормозные рычаги. Они должны двигаться симметрично, прижимая колодки к обеим сторонам обода. Если этого не происходит, отрегулируйте положение рычагов с помощью регулировочных болтов.

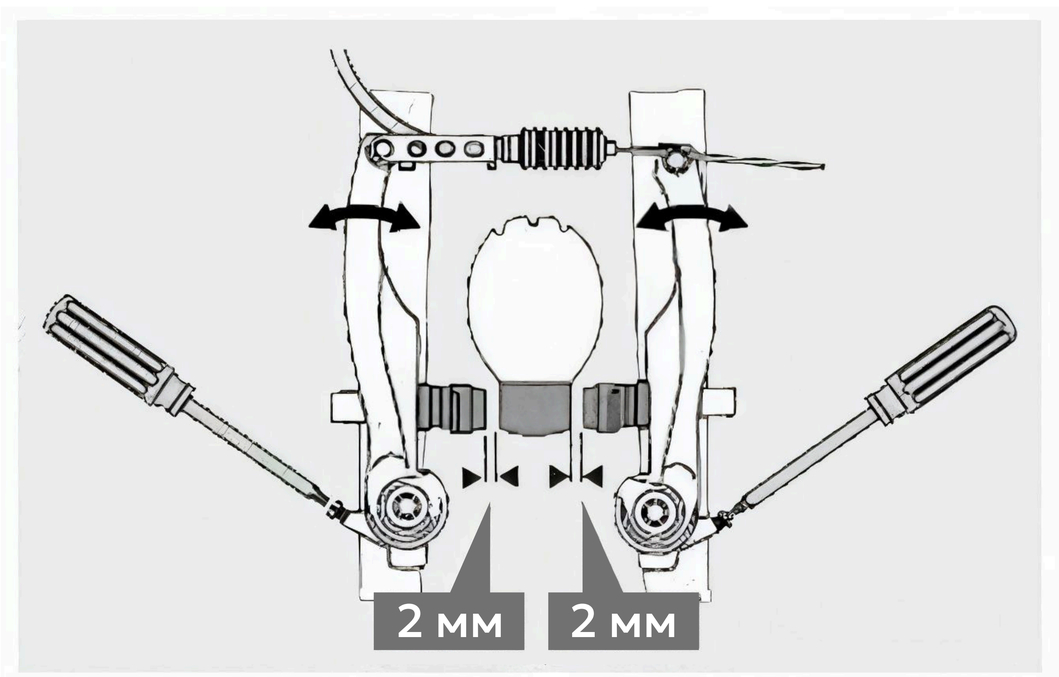

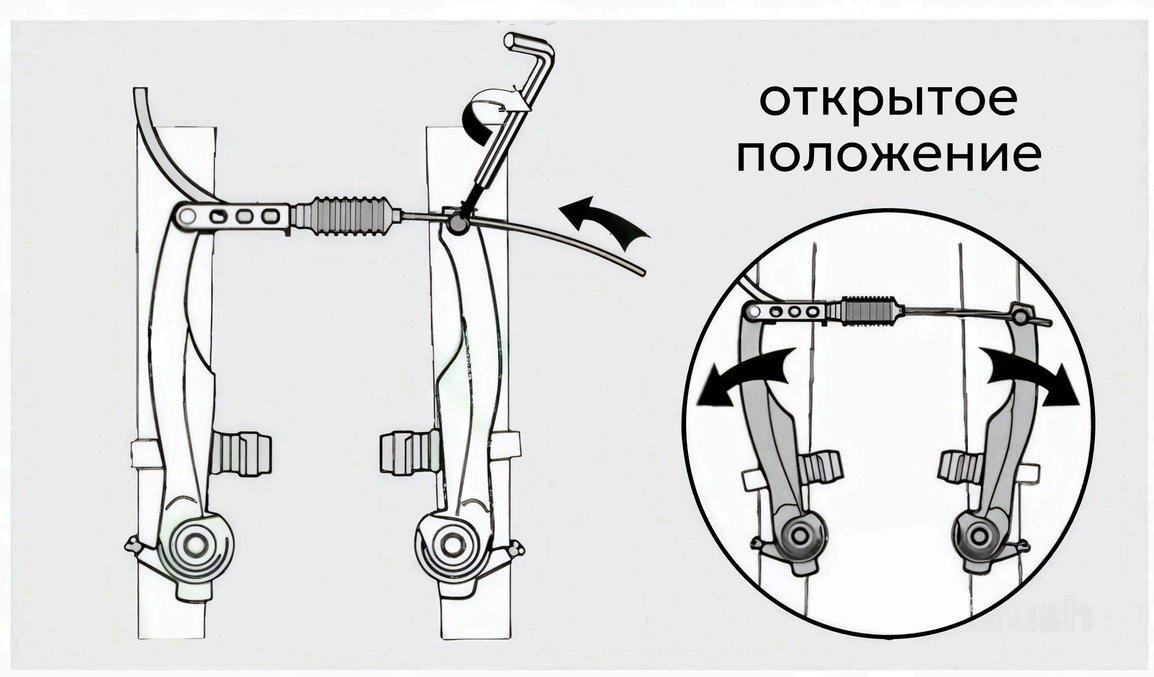

Барабанные тормоза

Конструкция барабанного тормоза

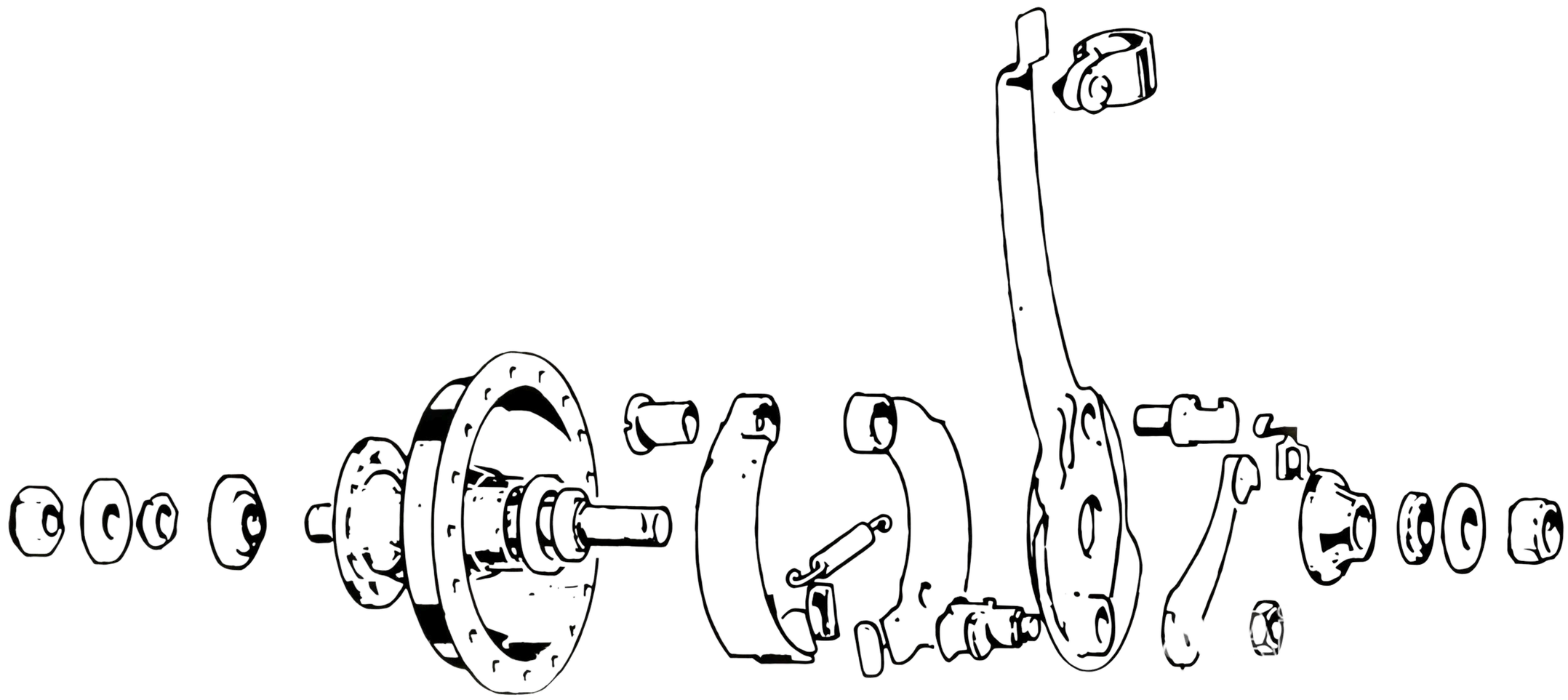

Процедура съема:

1. Открутите контргайку и снимите ее вместе со стопорной шайбой.
2. Регулировочной пластиной ослабьте конус (или открутите его гаечным ключом) и снимите его.
3. Снимите тормозную пластину, на которой смонтирован весь механизм, не растеряйте шарики подшипника, которые обычно находятся в держателе.

Техническое обслуживание и процедура сборки

1. Прочистите и осмотрите все компоненты:

   а) Замените тормозные колодки, если в каком-либо месте их толщина составляет 3 мм и менее или если они очень сильно замаслены.

   б) Замените шарики подшипника вместе с держателем, а также любые другие изношенные деформированные компоненты.

2. Набейте чашки подшипников маслом, втолкните шарики в чашку.
3. Слегка смажьте осевые части и кулачок, на котором сидят тормозные колодки.
4. Удалите лишнее масло, убедитесь, что масла нет на тормозных прокладках и тормозном барабане.

5. Вставьте тормозную пластину с установленными на ней тормозными колодками.

6. Прикрутите конус и затяните его регулировочной пластиной.

7. Удерживая регулировочную пластину, установите стопорную шайбу.

8. Проверьте подшипники, при необходимости отрегулируйте их.

9. Установите колесо и проверьте работу тормозов, при необходимости отрегулируйте натяжение троса.

Дисковые тормоза

В суппорте устанавливается пара тормозных колодок, одна из которых прижимается к тормозному диску, при нажатии на рычаг тормоза. Вторая – неподвижная. Ее положение регулируется шестигранным ключом или вручную.

1. Полностью закрутите, а затем, открутите на один полный оборот, барабан, установленный на месте соединения тормозного троса и рукоятки тормоза. Это потребуется для дальнейшей настройки тормозов.

2. Снимите тормозной трос с суппорта.

3. Ослабив крепежные болты, найдите положение, в котором колодки параллельны поверхности тормозного диска, соблюдая соотношение зазоров указанных на рисунке.

4. Установите и зафиксируйте тормозной трос на суппорте. Настройте положение неподвижной колодки.

5. При необходимости, подрегулируйте положение неподвижной колодки с помощью изменения натяжения тросика. Это можно сделать вращая барабан на тормозной рукоятке.

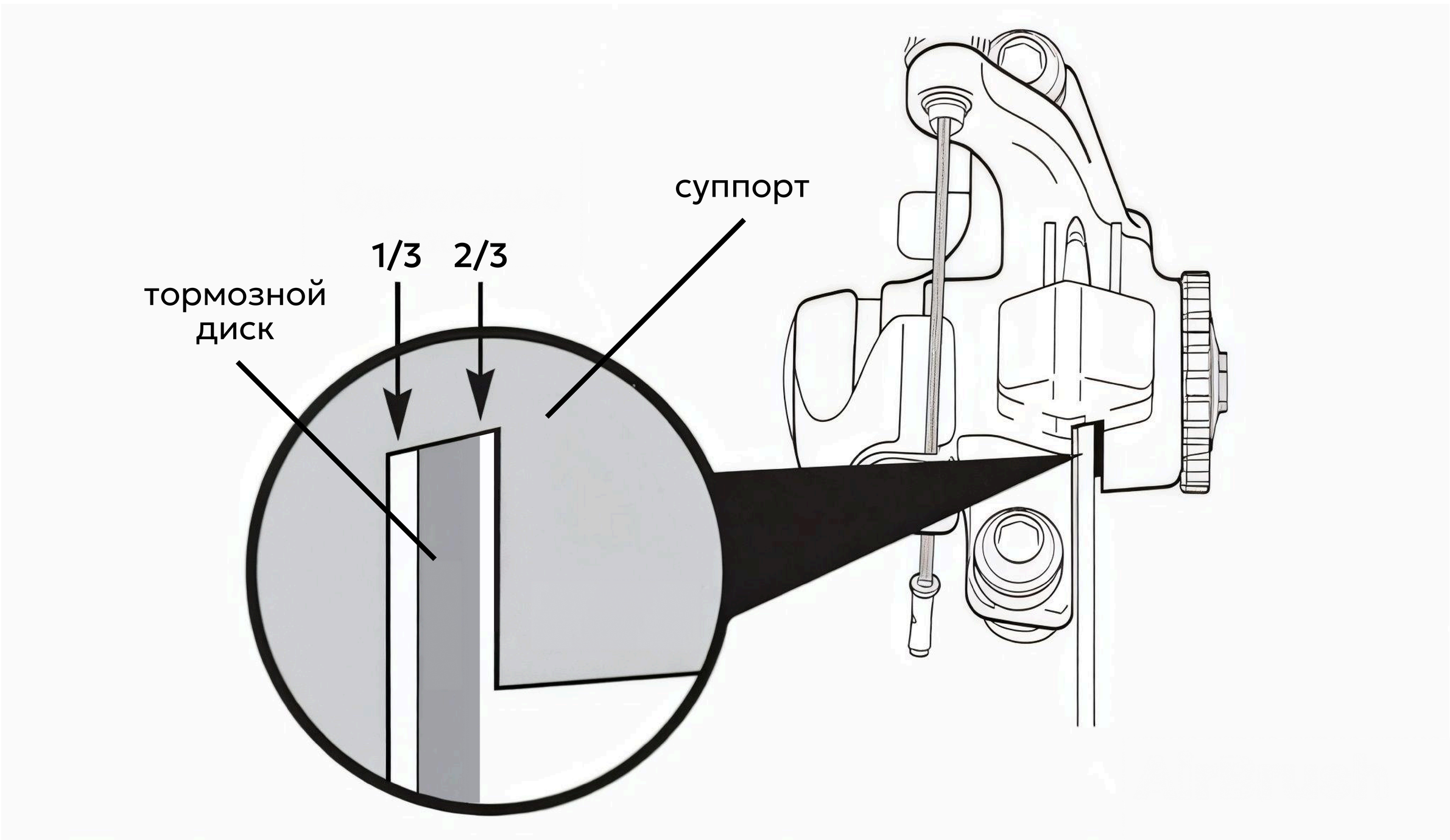

Гидравлические тормоза

Для настройки гидравлического тормоза, ослабьте болты удерживающие суппорт на раме велосипеда, и несколько раз сильно нажмите на рычаг тормоза. Равномерно выдвигающиеся колодки сами отцентрируют суппорт относительно диска. Не отпуская ручку, затяните крепежные болты.
Расстояние между колодками и поверхностью тормозного диска должно быть одинаковым с обеих сторон. Если одна из колодок выдвигается на большее расстояние, ослабьте фиксирующие болты, и вручную скорректируйте положение суппорта. Неравномерный выход колодок, обычно связан с загрязнением тормозов и может наблюдаться при длительной эксплуатации. В этом случае мы рекомендуем провести чистку и техническое обслуживание тормоза в велосипедной мастерской.

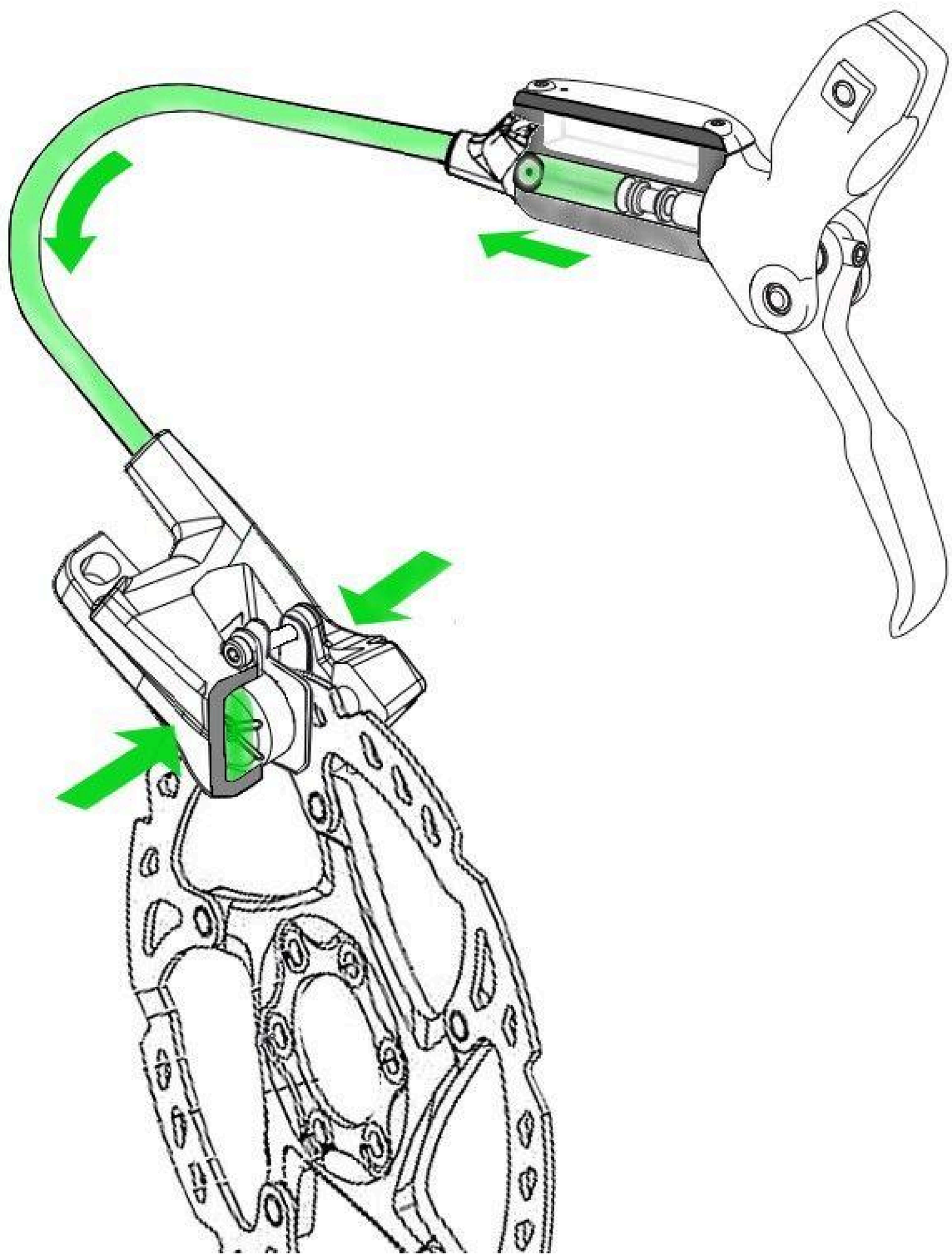

Эксплуатация электровелосипеда

1. Не допускайте чрезмерного загрязнения электровелосипеда. Проводите регулярную чистку всех его элементов. Не мойте электровелосипед с помощью моек высокого давления! Чистку необходимо проводить щеткой или влажной тканью, не допуская попадания воды на токопроводящие элементы и внутрь компонентов велосипеда.

2. Минимум один раз в полгода необходимо смазывать амортизаторы, тормозные тросики и узлы складного механизма.

3. Не перегружайте электровелосипед.

4. Не пытайтесь самостоятельно производить диагностику, ремонт, доработку конструкции электровелосипеда или его электрической схемы.
Это может быть небезопасно, а также приводит к снятию его с гарантии.

5. Не храните электровелосипед рядом с источниками огня, вблизи взрывоопасных элементов. Не допускайте перегрева батареи.

6. Перед каждой поездкой обязательно проверяйте исправность электровелосипеда, всех его устройств и механизмов.

7. Проводите зарядку батареи в пожаробезопасном месте под наблюдением взрослых.

8. Избегайте длительного воздействия на электровелосипед прямых солнечных лучей.
Это может привести к перегреву аккумуляторной батареи, а также порче покрытия рамы и других элементов.

9. Не допускайте попадания воды на двигатель, аккумуляторный отсек, бортовой компьютер и другие токопроводящие элементы. Это может привести к выходу из строя этих элементов и снятию изделия с гарантийного обслуживания.

10. В случае попадания влаги на электровелосипед необходимо отключить питание велосипеда и хорошо его просушить.
Не включайте электровелосипед до тех пор, пока не убедитесь, что он полностью просох.

11. Используйте электровелосипед при температуре окружающей среды от -5°С до +35°С.

12. Не забывайте выключать электропитание велосипеда после завершения поездки.

13. Не допускайте попадания жидкости или каких-либо предметов (особенно токопроводящих) в разъем для зарядки аккумулятора.

Несоблюдение правил может привести к порче устройства и возгоранию!

Эксплуатация электровелосипеда при температуре ниже -5°С может привести к временной потере емкости батареи.
Для того, чтобы преодолеть на одном заряде аккумулятора максимальную дистанцию, рекомендуется соблюдать следующие правила:

1. Старайтесь избегать необоснованных торможений и полных остановок. Старт с места расходует много заряда.

2. Набирайте скорость равномерно. Старайтесь двигаться со средней скоростью.

3. При езде в гору, при сильном ветре, по грязной дороге или при большой нагрузке двигайтесь на средней скорости, помогая велосипеду педалями.

Кроме перечисленных факторов на дистанцию пробега электровелосипеда на одном заряде влияют множество других условий: нагрузка на велосипед, давление в шинах, уклон дороги, качество дорожного покрытия, температура окружающей среды и т.д.

Процесс катания

Вставьте ключ в выключатель питания на правой стороне батарейного отсека. Переведите в положение «ON», загорится светодиодный индикатор на батарее.

1. Запуск рукояткой газа: поверните акселератор на себя (против часовой стрелки), угол поворота должен быть от малого к большему. Медленно поворачивайте рукоятку газа, скорость может увеличиваться до 25 км / час, но фактическая скорость зависит от веса, дорожного покрытия, давления в шинах и других факторов.

2. Запуск с помощью педалей: после включения питания вы также можете использовать педали для запуска электровелосипеда (начните крутить педали). Затем вы сможете контролировать свою скорость с помощью акселератора или быстрее крутить педали на велосипеде. Но, пожалуйста, не крутите педали слишком сильно, это может привести к повреждению компонентов электровелосипеда, поскольку в основном он приводится в движение мотором.

Сосредоточьте внимание на дороге. При подъеме по холмам или крутым склонам используйте педали, чтобы продлить срок службы аккумулятора и двигателя.
Чтобы остановить электровелосипед, вы можете отпустить акселератор, повернув его по часовой стрелке, скорость снизится и велосипед остановится.
Не используйте одновременно газ и тормоз во время езды!
Вы можете сначала отпустить акселератор, а затем тормозить.
На электровелосипед установлена задняя тормозная система, она автоматически отключит питание двигателя и остановит велосипед, когда вы нажмете на тормоз после сброса газа.
Выключите питание после остановки, во избежание несчастных случаев, вызванных непреднамеренным поворотом рукоятки газа и резким запуском велосипеда, и выньте ключ.

Индикатор питания

Когда питание включено и электровелосипед находится в движении, светодиоды на индикаторе батареи указывают мгновенное линейное напряжение, измеренное на клеммах аккумулятора.
Напряжение в сети будет резко снижаться после полной остановки или резко

возрастать при подъѐме на холм, двигатель будет находиться под высокой нагрузкой и может показывать пониженный номер светодиода /желтый/ красный светодиод.
Когда питание двигателя выключено (велосипед неподвижен или движется накатом), светодиод будет указывать напряжение аккумуляторной батареи. Соответствующая индикация заряда батареи показана в момент достижения крейсерского режима (равномерное движение на ровной прямой дороге, так как показания стабилизируются).

Информационный дисплей

Для удобства управления и контроля на электровелосипедах установлен информационный дисплей.
На дисплее расположены следующие переключатели:

1. Кнопки включения системы электронного помощника (ASSIST) и смены скоростей (LOW-MED-HIGH или медленно – средняя скорость - высокая)

2. Кнопка включения света

3. Индикатор линейного напряжения и заряда

Хранение

Электровелосипед, оснащенный аккумуляторной батареей, и зарядное устройство нужно хранить в сухом проветриваемом помещении с влажностью воздуха не более 70% и температурой в пределах от +10°С до +30°С.
Оптимальной для хранения является температура в пределах от +20°С до +25°С.
Не храните электровелосипед и батарею рядом с источниками огня, вблизи взрывоопасных элементов, защищайте их от прямых солнечных лучей.
Не допускайте перегрева батареи и попадания каких-либо предметов (особенно токопроводящих) в разъем для зарядки аккумулятора.
Оптимальным для длительного хранения аккумуляторной батареи является заряд в пределах 40-60%.
Саморазряд Li-ion аккумуляторов составляет 4-6 % за первый месяц, затем - существенно меньше: за 12 месяцев аккумуляторы теряют 10-20% запасенной емкости.
Необходимо минимум раз в 2 месяца заряжать аккумулятор до 40-60%.
Длительное хранение с зарядом менее 10% или более 90% может привести к необратимой потере емкости батареи.
Перед использованием электровелосипеда после длительного хранения необходимо убедиться в исправной работе аккумуляторной батареи. Убедитесь в отсутствии следов жидкости или неприятного запаха, после чего произведите зарядку батареи до полного заряда.

Техническое обслуживание

Чтобы обеспечить безопасную езду и продлить срок службы электровелосипеда, выполняйте его регулярное техническое обслуживание даже при редкой эксплуатации.
Первое плановое техническое обслуживание необходимо провести через один месяц эксплуатации либо после 150 км пробега. Проводите полное техническое обслуживание каждые 3 месяца или после 500 км пробега.

Соблюдайте рекомендуемое давление в шинах:

- передние шины: 2.5 — 2.7 бара (36 — 39 PSI);
- задние шины: 2.5 — 2.7 бара (36 — 39 PSI).

Проводите регулярный осмотр и проверяйте перед каждой поездкой:

- исправную работу батареи;
- целостность колес, их фиксацию на оси и все резьбовые соединения;
- целостность шин и давление в них;
- целостность рамы и надежность фиксации складных механизмов;
- надежность фиксации руля и всех элементов управления;
- фиксацию всех резьбовых и эксцентриковых соединений;
- работу тормозов и регулятора ускорения.

Проверяйте не реже, чем 1 раз в месяц (после каждых 20 поездок):

- целостность проводов;
- целостность прочих электрических компонентов;
- отсутствие признаков деформации рамы и колес.

Проверяйте не реже, чем 1 раз в 2 месяца (после каждых 50 поездок):

- достаточное количество смазки;
- целостность подшипников;
- износ протектора шин;
- целостность всех прочих компонентов электровелосипеда.

Для уменьшения вероятности возникновения коррозии на подвижных элементах электровелосипеда рекомендуется регулярно производить смазку этих компонентов.
Для защиты от влаги электрических компонентов рекомендуется использование специализированных защитных покрытий.

Устранение неисправностей

Неисправность	Возможная причина	Устранение
Батарея не заряжается	Плохой контакт между разъемом для зарядки и зарядным устройством или между зарядным устройством и источником переменного тока	Проверьте подключение зарядного устройства к электровелосипеду и к источнику перемен-ного тока
	Неисправно зарядное устройство Неисправна батарея	Проверьте подключение зарядного устройства к электровелосипеду и к источнику перемен-ного тока
Электровелосипед не включается	Батарея разряжена	Зарядите батарею
	Батарея неисправна	Обратитесь в АСЦ
Электровелосипед включается, но не начинает движения	Низкий уровень заряда батареи	Зарядите аккумуля-торную батарею
	Нажат тормозной рычаг	Отпустите рычаг тормоза
Низкая скорость движения или короткая дистанция на одном заряде	Низкий уровень заряда батареи после зарядки	Проверьте исправность зарядного устройства
	Низкая температура окружающей среды	Нормальное явление при низкой температуре
	Давление в шинах ниже рекомендуемого	Увеличьте давление до рекомендуемого
	Велосипед перегружен	Избегайте перегрузки
	Истек срок службы батареи	Обратитесь в АСЦ
Остановка во время движения	Батарея полностью разряжена	Контролируйте уровень заряда

Для записей

Гарантийное и сервисное обслуживание

Сервисный центр: Беларусь, г. Гомель, ул. Могилевская, д.1А, корп.3- 2А
Телефон: +375 44 514 84 17
Почта: tehnoagroadm@gmail.com
Наличие сервисных центров в других городах уточняйте на сайте:
www.avm.plus
Производитель: FOSHAN DISIYUAN ELECTRIC VEHICLE CO, LTD, КИТАЙ

Сроки гарантийного обслуживания
(при условии соблюдении правил эксплуатации и обслуживания)

Электрические Велосипеды – 12 месяцев.
Гарантийный талон, поставляемый в комплекте с изделием, дает право на его гарантийный ремонт в соответствии с законодательно установленными требованиями и правилами торговли Республики Беларусь.
Если у Вас возникнут какие-либо проблемы, настоятельно рекомендуем обращаться в авторизованные сервисные центры (АСЦ) в Беларуси. Их адреса и телефоны Вы можете узнать на сайте производителя или у вашего продавца.
Перед началом эксплуатации необходимо внимательно изучить пользовательскую инструкцию на изделие и ознакомиться с условиями гарантийных обязательств.
Гарантийным обслуживанием считается ремонт или замена деталей, а также товара в течение всего гарантийного срока, которые производятся АСЦ и ЦСЦ в случае возникновения неисправности товара, произошедшего по вине производителя или в случае выявления недостатков, связанных с дефектами материала и производства.
Продавец, Изготовитель и АСЦ снимают с себя ответственность за убытки, непредвиденные расходы, а также ущерб, прямо или косвенно нанесенный Покупателю, третьим лицам, животным и имуществу, возникшие в результате несоблюдения или нарушения Покупателем правил дорожного движения, правил настоящего руководства по эксплуатации устройства или руководства по безопасной эксплуатации литиевых батарей.
Данный товар надлежащего качества не подлежит возврату или обмену.
В случае использования устройства в коммерческих целях гарантийный срок составляет 14 дней.

Технические характеристики

Электровелосипед AVM E-Alfa 18

Габаритные размеры 160 × 60 × 110 мм	**Размер колес** R18	**Макс. скорость** 25 км/ч
Размеры коробки 143 × 25 × 65 мм	**Электродвигатель** 250 Вт	**Макс. нагрузка** 150 кг
Аккумулятор 60В 12Ач (Li-ion)	**Вес НЕТТО** 29 кг	**Вес БРУТТО** 33 кг

Максимальная скорость электровелосипеда ограничена заводом-изготовителем. Любые изменения могут снизить пробег электровелосипеда на одном заряде, ресурс АКБ и стать причиной отказа в гарантийном обслуживании.

Обращение в сервисный центр

<table>
<tr><td>Владелец</td><td colspan="2">Имя:
Тел:</td></tr>
<tr><td>Причина обращения</td><td colspan="2"></td></tr>
<tr><td>Произведенные работы</td><td colspan="2"></td></tr>
<tr><td>Дата приема</td><td></td><td rowspan="3">М.П.</td></tr>
<tr><td>Дата выдачи</td><td></td></tr>
<tr><td>Принял</td><td></td></tr>
</table>

<table>
<tr><td>Владелец</td><td colspan="2">Имя:
Тел:</td></tr>
<tr><td>Причина обращения</td><td colspan="2"></td></tr>
<tr><td>Произведенные работы</td><td colspan="2"></td></tr>
<tr><td>Дата приема</td><td></td><td rowspan="3">М.П.</td></tr>
<tr><td>Дата выдачи</td><td></td></tr>
<tr><td>Принял</td><td></td></tr>
</table>

Производитель

FOSHAN DISIYUAN ELECTRIC VEHICLE CO, LTD, КИТАЙ

Импортер: ООО «ТехноАгро». Беларусь, г. Гомель, ул. Могилевская, д.1А, корп.3- 2А, оф. б/н
WEB site: www.avm.plus
YouTube: AvtoVeloMoto
вКонтакте: https://vk.com/avtovelomoto
Email: zakaz@avtovelomoto.by
Телефон: +375 29 647 55 15

Важная информация

Правила дорожного движения РБ для СМП и велогибридов

П. 2.6: Средство персональной мобильности (СПМ) — устройство или приспособление, не являющиеся транспортными средствами, приводимые в движение двигателем и предназначенные для индивидуального или совместного (в случае наличия специально оборудованных мест для сидения) использования пешеходами (электросамокат, гироскутер, сигвей, моноколесо и прочее). Таким образом, участники дорожного движения, передвигающиеся с использованием средств персональной мобильности, приравниваются к пешеходам.
П. 17.4: пешеход обязан при использовании средств персональной мобильности двигаться по велосипедной дорожке, а при ее отсутствии - по тротуару, пешеходной дорожке либо обочине, не создавая препятствий для движения других пешеходов.
СПМ должно иметь исправные тормозную систему и рулевое управление (при наличии).
При движении на СПМ в темное время суток и (или) при недостаточной видимости дороги пешеход должен обозначить себя световозвращающим элементом (элементами), а на СПМ должна быть установлена и включена фара (фонарь), позволяющая своевременно обнаружить препятствие для дорожного движения.
При движении на СПМ пешеходу рекомендуется использовать защитный шлем.
П. 18.5.1: пешеходу запрещается передвигаться на средствах персональной мобильности со скоростью более 25 км/ч,
П. 18.6: при выезде на проезжую часть дороги и движении по ней запрещается совершать действия, угрожающие безопасности дорожного движения.
За нарушения предусмотрена ответственность в виде ст. штраф в размере от 1 до 3 базовых величин (18.20 КоАП РБ).

ПЕРЕДВИЖЕНИЕ ПО ДОРОГЕ ОБЩЕГО ПОЛЬЗОВАНИЯ:
П. 17.2. переходить (пересекать) проезжую часть дороги по подземному, надземному, наземному пешеходным переходам, а при их отсутствии в пределах видимости, убедившись, что выход на проезжую часть дороги безопасен, — на перекрестке по линии тротуаров или обочин. Пересечение проезжей части дороги на СПМ должно осуществляться по велосипедному переезду или велосипедной дорожке с соблюдением требований,

предусмотренных в пункте 150 настоящих Правил для движения велосипедистов, а в случае отсутствия велосипедного переезда или велосипедной дорожки — в местах, предусмотренных для пешеходов, с соблюдением требований.
П. 17.3. при отсутствии в пределах видимости пешехода подземного, надземного, наземного пешеходных переходов и перекрестка, а в случае передвижения
на СПМ — также велосипедного переезда переходить (пересекать) проезжую часть дороги по кратчайшей траектории на участке, где дорога хорошо просматривается в обе стороны, убедившись, что выход на проезжую часть дороги безопасен и своими действиями пешеход не создаст препятствия для движения транспортных средств.

ЭЛЕКТРОВЕЛОСИПЕД:
П. 2.5. велосипед, веломобиль (далее — велосипед) — транспортное средство, которое имеет не менее двух колес и приводится в движение мускульной силой человека (людей), находящегося на (в) нем, в частности при помощи педалей или рукояток. К велосипеду приравниваются аналогичные по конструкции транспортные средства, имеющие электродвигатель номинальной максимальной мощностью в режиме длительной нагрузки, не превышающей 0,25 кВт, и максимальную конструктивную скорость движения, определенную его технической характеристикой, не более 25 км/ч либо иной двигатель с аналогичной характеристикой;

ПЕРЕДВИЖЕНИЕ ПО ДОРОГЕ ОБЩЕГО ПОЛЬЗОВАНИЯ:
П. 148. Движение велосипедистов по проезжей части вне зависимости от наличия велосипедной дорожки, обочины, тротуара или пешеходной дорожки может осуществляться: — в зоне с ограничением максимальной скорости движения не далее 1 метра от ее правого края в один ряд.

Внимание! Права на управление и регистрация в ГАИ

НЕ требуются права на управление, если:

- Пешеход на СПМ не выезжает на дорогу общего пользования и не превышает скорость до 25 км/ч
- Велосипедист на электровелосипеде не превышает скорость до 25 км/ч

НЕ требуется регистрация СПМ и элетровелосипеда, так как они конструктивно и по техническим регламентам не соответствует определению “мопед”

ТРЕБУЮТСЯ права категории «АМ» на управление, если:
На основании письменного ответа по вопросам регистрации транспортных средств в главном управлении ГАИ МВД РБ № 22/41650 от 18.10.2022:
Водителям при управлении велосипедом, имеющим электродвигатель номинальной максимальной мощностью в режиме длительной нагрузки, превышающей 0,25 кВт, и максимальную конструктивную скорость движения, определенную его технической характеристикой, более 25 км/ч либо иной двигатель с аналогичной характеристикой, при участии в дорожном движении необходимо будет иметь водительское удостоверение категории «АМ».
Рассматриваемые транспортные средства, а равно средства персональной мобильности не будут подлежать государственной регистрации.
При рассмотрении вопроса об отнесении отдельных устройств к средствам персональной мобильности в каждом конкретном случае необходимо руководствоваться документацией изготовителя, определяющей соответствующие технические характеристики данного устройства. При наличии конструктивных ограничений, не позволяющих развивать скорость более 25 км/ч, и соответствии иных характеристик определению средства персональной мобильности, такие устройства будут относиться к последним.
Справочно: получить категорию «АМ» — даже не нужно учиться в автошколе. Желающие (с 16 лет) после самостоятельной подготовки могут прийти в подразделение ГАИ и сдать теоретический экзамен.
Пересдача разрешена через каждые десять дней.

Письмо-разъяснение ГАИ МВД РБ вы можете получить по запросу у компании-импортера по телефону: +375 29 333 55 15.
С информацией ознакомлен, обязуюсь соблюдать ПДД (ФИО, дата, подпись)

Импортер / Сервисный центр: ООО «ТехноАгро»
РБ, г. Гомель, ул. Могилевская, 1а, корп. 3-2а
К-т поставки: см. Руководство по эксплуатации
Отдел продаж: +375 29 647 55 15
Режим работы: с Пн по Пт, с 8:30 до 17:00 (Праздничные дни , Сб - Вс – выходные)
Клиентская поддержка:
Гарантия, рекламации: +375 44 514 84 17
Документы, регистрация: +375 29 367 27 43
Запчасти, аксессуары: +375 29 621 53 76
Руководство связь: rop@avtovelomoto.by

Гарантийный талон

Марка и модель	Серийный номер	Срок гарантии, мес
		12

Настоящие гарантийные обязательства составлены в соответствии с Законом Республики Беларусь о защите прав потребителя ограничивают права, указанные в нем.
Гарантия на аккумуляторную батарею 12 месяцев.
1.Условия предоставления гарантии:
- настоящей гарантийной картой продавец подтверждает право покупателя на безвозмездное устранение дефектов, возникших в данном изделии по вине завода-изготовителя в течении гарантийного периода
- период в течение, которого безвозмездного устраняются неисправности, вызванные заводскими дефектами, составляет согласно гарантийному сроку указанного в таблице и руководства по эксплуатации.
- начав эксплуатацию изделия, Вы соглашаетесь с условиями предоставления гарантии.

2. Гарантийные обязательства:
- в случае передачи изделия в сервисный центр, необходимо изделие передавать только в ЧИСТОМ ВИДЕ.
- гарантия не распространяется на расходные материалы и другие узлы, имеющие естественный ограниченный период эксплуатации согласно руководства по эксплуатации
- при истечении гарантийного срока
- при отсутствии гарантийного талона или неправильном его заполнении
- при наличии явных механических повреждений либо повреждений, возникших вследствие аварии, нарушения правил эксплуатации (эксплуатация вне диапазона температур, применение не рекомендованных эксплуатационных материалов, жидкостей и т.п.), неаккуратного обращения с изделием
- при повреждениях, возникших во время стихийных бедствий- при отсутствии в гарантийном талоне отметки о своевременном прохождении обязательного технического обслуживания изделия
- в случае использования не оригинальных аксессуаров для тюнинга транспортного средства, установка которых влияет на эксплуатационные показатели техники
- в случае самостоятельного ремонта либо ремонта в не уполномоченном на это сервисном центре
- нарушения рекомендаций завода - изготовителя указанных в руководстве по эксплуатации или в иных документах
- при несоблюдении условий гарантии
- при самовольном вмешательстве владельца в конструкцию путем установки нехарактерных для данной модели компонентов, а также демонтажа либо модификацией компонентов и/или программного обеспечения, предусмотренных оригинальной конструкцией
- при использовании изделия в коммерческих, либо спортивных целях (сдача в прокат, участие в соревнованиях, выполнения трюков и т.д.)
- в случае эксплуатации изделия с не устранённой неисправностью
- нарушения правил зарядки и хранения АКБ
- на повреждения, связанные с проколами, порезами, разрывами камер и покрышек, также вызванные попаданием внутрь изделия посторонних предметов и жидкостей.

ПРИМЕЧАНИЕ
- Сервисный центр по своему усмотрению либо отремонтирует, либо заменит любую деталь, признанную дефектной.
- Техническое обслуживание – необходимый комплекс работ, не связанный с устранением заводских дефектов, проводимый с целью поддержания работоспособности изделия.
- Любое механическое силовое устройство требует периодического технического обслуживания для обеспечения его нормальной и безопасной работы.

ДЕТАЛИ ПОДВЕРЖЕННЫЕ ЕСТЕСТВЕННОМУ И ЭКСПЛУАТАЦИОННОМУ ИЗНОСУ:
- колеса, шины, аккумуляторная батарея, тросики, смазка, тормозные колодки, цепь, звезды, каретки, трещотки и т.д

Продавец _____Печать продавца
Дата продажи «___» _____ 20 ___ г
Потребитель: с условиями предоставления гарантии ознакомлен. Претензий к внешнему виду не имею:
_____ (подпись, ФИО)

AVIA