Руководство
по эксплуатации

redbo.ru

ПНЕВМАТИЧЕСКИЙ СТЕПЛЕР

AS-V8016

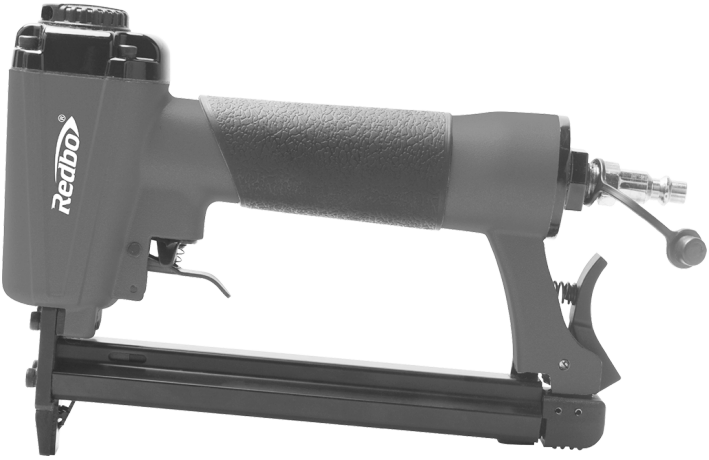

Внимание! В целях Вашей безопасности, перед использованием пневматического инструмента, прочтите и ознакомьтесь с руководством по эксплуатации, а также сохраните данное руководство и используйте в качестве справочного материала.

УВАЖАЕМЫЙ ПОКУПАТЕЛЬ!

Благодарим Вас за выбор пневматического степлера **REDBO**.
Информация, содержащаяся в руководстве основана на технических характеристиках, имеющихся на момент выпуска руководства. Мы постоянно стремимся повышать качество нашей продукции, поэтому изделия под торговой маркой **REDBO** постоянно совершенствуются, в связи с этим технические характеристики и внешний вид могут быть изменены без предварительного уведомления, что не повлияет на надёжность и безопасность эксплуатации.
При покупке пневматического степлер **AS-V8016** требуйте проверки его работоспособности пробным запуском. Убедитесь, что в талоне на гарантийный ремонт проставлены штамп магазина, дата продажи и подпись Продавца, а также указана модель и серийный номер пневматического степлера.
Перед включением внимательно изучите настоящее руководство по эксплуатации. В процессе эксплуатации соблюдайте требования настоящего руководства по эксплуатации, чтобы обеспечить оптимальное функционирование пневматического степлера и продлить срок его службы.
Комплексное полное техническое обслуживание и ремонт в объёме, превышающем перечисленные данным руководством по эксплуатации операции, должны производиться квалифицированным персоналом на специализированных предприятиях. Установка и необходимое техническое обслуживание производится Пользователем и допускается только после изучения данного руководства по эксплуатации.

Внимание! Сжатый воздух является источником потенциальной опасности. Виды опасных воздействий на оператора во время работы: повышенный уровень шума и повышенная концентрация воздушно-капельного потока.

ОБЛАСТЬ ПРИМЕНЕНИЯ

1. Пневматический степлер (далее по тексту: степлер) используется на всех этапах строительства и ремонта для быстрого крепления фанеры, вагонки, картона, кожи и других покрытий.

Сжатый воздух от компрессора (пневматической линии) приводит в действие пневматический ударный механизм. Поршень с бойком совершает вертикальные возвратно-поступательные движения в цилиндре ударного механизма. Рабочее движение (вниз), используя энергию сжатого воздуха, приводит к удару бойка по скобе, подаваемому толкателем из магазина степлера. В степлере используется магазин (реечная обойма) ёмкостью до 100 крепёжных элементов. Обратный ход поршня с бойком, после отпускания курка (закрытие клапана подачи воздуха), обеспечивается давлением воздуха в цилиндре. Воздух, не подающийся в цилиндр, выпускается через дефлектор в верхней части цилиндра. Вращением дефлектора вдоль своей оси, изменяется направление выходящего потока воздуха.

Включение степлера осуществляется нажатием на курок выключателя, после нажатия (взведения) прижимной (предохранительной) скобы.

Изготовитель/Поставщик не отвечает за повреждения, вызванные ненадлежащим использованием степлера. Риск несёт исключительно пользователь.

Использование по назначению предполагает соблюдение инструкций по эксплуатации, а также требований по проверке и техническому обслуживанию.

2. Вид климатического исполнения данной модели УХЛ 4 по ГОСТ 15150-69 (п.3.2), то есть данная модель предназначена для работы в условиях умеренного климата с диапазоном рабочих температур от +5 до +35 °С и относительной влажности воздуха не более 80%. Работает от компрессора с максимальным давлением воздуха - 5 бар.

Транспортировка инструмента производится в закрытых транспортных средствах в соответствии с правилами перевозки грузов, действующих на транспорте данного вида.

3. Габаритные размеры и вес представлены в таблице:

Габаритные размеры в упаковке, мм:	
- длина	260
- ширина	53
- высота	164
Вес (брутто/нетто), кг	1,1/0,85

4. Степлер поставляется в продажу в следующей комплектации*:

Степлер	1
Штуцер переходной 1/4 дюйм	1
Масленка	1
Руководство по эксплуатации	1
Упаковка	1

в зависимости от поставки комплектация может изменяться

Дата изготовления указана на серийном номере инструмента.

5. Основные технические характеристики представлены в таблице:

Соединение штуцера, дюйм	1/4
Длина скоб, мм	6-16
Тип крепежа	Ga21
Емкость магазина, шт	100
Максимальное давление, бар	8,3
Рабочее давление, бар	4,8-7,5
Потребление воздуха, л/удар	0,5
Минимальный диаметр шланга, дюйм	3/8

6. Общий вид степлера схематично представлен на рис. 1

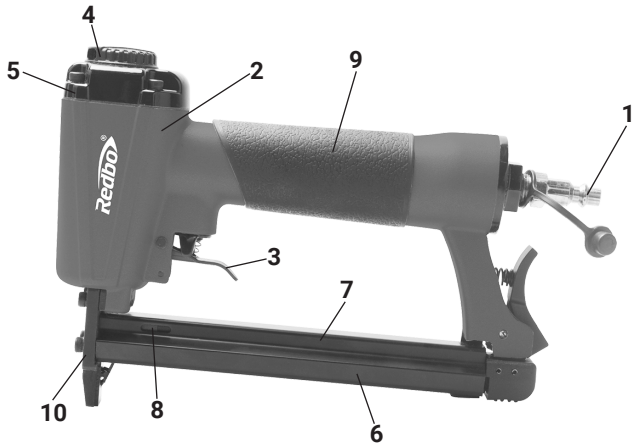

1 - штуцер входной; **2** - корпус; **3** - курок включения; **4** - дефлектор отвода воздуха; **5** - крышка цилиндра; **6** - основание магазина; **7** - крышка магазина; **8** - окно контроля расхода кассеты; **9** - рукоятка; **10** - ударная часть

рис.1

Внимание! Схемы и рисунки в данном руководстве по эксплуатации носят информативный характер и могут отличаться от конструкции Вашей модели. Производитель оставляет за собой право изменять конструкцию и технические параметры без предупреждения.

7. Устройство степлера

Основные элементы нейлера: воздушные клапаны, ударный механизм и пусковое устройство расположены в металлическом корпусе (рис.1 поз.2), выполненном

заодно с рукояткой (рис.1 поз.9). Рукоятка закрыта накладкой из виброгасящего материала. В торце рукоятки находится штуцер подвода сжатого воздуха (рис.1 поз.1).
В верхней части крышки цилиндра (рис.1 поз.5) расположен дефлектор (рис.1 поз.4), через который выпускается воздух, не подающийся в цилиндр.
В нижней части инструмента расположен магазин для кассет с крепёжными элементами (скобы). Крепёжные элементы – скобы, являются основным рабочим инструментом степлера.
Включение степлера осуществляется нажатием на курок включения (рис.1 поз.5), расположенный под рукояткой (рис.1 поз.9), после нажатия предохранительной скобы (снятие блокировки курка). Отпущенный курок, пружиной возвращается в исходное положение – выключено (прекращена подача сжатого воздуха в цилиндр).

УКАЗАНИЯ МЕР БЕЗОПАСНОСТИ

Перед использованием степлера внимательно ознакомьтесь с руководством по эксплуатации. Данное руководство храните в надёжном месте, доступным при первой необходимости. Степлер предназначен для использования в соответствии с назначением и требованиями, указанными в данном руководстве. К работе со степлером допускаются лица, прошедшие предварительное обучение, знающие устройство степлера, меры безопасности и требования настоящего руководства. Вследствие ненадлежащего использования степлера, либо вследствие любого его изменения или комбинирования с неподходящими деталями, может быть нанесён серьёзный ущерб собственному здоровью, здоровью других лиц и животных. Необходимо учитывать и соблюдать применимые правила техники безопасности, нормы для рабочих мест и положения по охране труда.
Перед любыми работами со степлером убедитесь что он отсоединен от источника воздуха. Перед каждым запуском следует проверить на прочность посадки все болты и гайки, а также проверить герметичность соединений и шлангов. Герметичность соединения обеспечивается фум-лентой или любым другим резьбовым герметиком. Неисправные детали следует отремонтировать или заменить. Для получения наилучших результатов и для обеспечения высокой безопасности используйте только оригинальные запчасти.

Внимание! Включайте подачу сжатого воздуха только после подсоединения степлера.

При работе со степлером должны соблюдаться следующие правила:
- не используйте степлер и компрессор без предусмотренных устройств безопасности;
- работать в помещениях с хорошей вентиляцией;
- работать в спецодежде и с индивидуальными средствами защиты (защитные

очки, перчатки и наушники);
- не допускайте натягивания, перекручивания и попадания под различные предметы шланга - источника воздуха;
- не оставляйте без надзора степлер, подключенный к источнику воздуха;
- запрещается использовать кассеты, не соответствующие данному инструменту;
- работайте инструментом только в устойчивом положении;
- не допускается устанавливать крепежные элементы слишком близко к краю обрабатываемого изделия. Это может привести к раскалыванию заготовки и неконтролируемому разлету осколков;
- при работе возможно неожиданное перемещение инструмента из-за сил реакции (отдача), будьте осторожны и внимательны при установке ударной части на заготовку;
- перед профилактическими работами, связанными с перезарядкой кассет и обслуживанием степлера, инструмент должен быть отсоединен от источника сжатого воздуха;
- в целях удобной и безопасной эксплуатации степлера применяйте фиксирующие приспособления (зажимы, тиски) для обрабатываемой заготовки;
- не перемещайте степлер, не отключив подачу сжатого воздуха;
- не используйте степлер, если рядом находятся посторонние;
- не разбирайте и не переделывайте конструкцию степлера;
- содержите степлер в чистоте, поддерживайте чистоту и порядок на рабочем месте.

Избегайте обматывания шлангом со сжатым воздухом.
Убедитесь что вся одежда плотно прилегает к телу.
Убедитесь в том, что на месте работы нет посторонних предметов, а в непосредственной близости от работающего степлера нет людей.
Рабочее место должно хорошо проветриваться.
Всегда отключайте степлер от воздушной сети, когда он не используется.
При переносе степлера никогда не тяните за шланг.
Используйте индивидуальные средства защиты: наушники, очки и перчатки.
Используйте степлер только по его назначению.
При эксплуатации степлера запрещается:
- установка крепежных элементов в твердые поверхности;
- направлять инструмент на людей, животных или на собственное тело;
- превышать рекомендованное рабочее давление;
- использовать вместо сжатого воздуха легковоспламеняемые газы;
- нахождение в рабочей зоне посторонних лиц, особенно детей;
- переносить инструмент за шланг - источник сжатого воздуха;
- направлять пневмоинструмент или струю сжатого воздуха на людей, животных или на собственное тело. (Чтобы со струей сжатого воздуха в глаза не попали мелкие частицы пыли, надевайте защитные очки).

Направлять струю сжатого воздуха в сторону компрессора.

Работать без защитной обуви, касаться работающего компрессора мокрыми руками и/или ногами.
Превышать рекомендованное рабочее давление.
Производить наладку, разборку и другие работы по обслуживанию степлера не отсоединив его от воздухопровода.
Устанавливать неоригинальные запасные части.
Присоединять воздушный шланг к степлеру при открытом вентиле воздушной магистрали.
Работать степлером, если Вы утомлены или находитесь под действием лекарственных препаратов.
Использовать степлер в потенциально взрывоопасной среде.
Использовать вместо сжатого воздуха легко воспламеняемые газы.
Важно:
При обнаружении неисправности следует немедленно прекратить работу.
Подсоединяя к шлангу компрессора пневмоинструмент, не забывайте перекрывать воздушный кран.
При использовании сжатого воздуха соблюдайте все правила техники безопасности.

ИСПОЛЬЗОВАНИЕ ПО НАЗНАЧЕНИЮ

Внимание! Перед подсоединением степлера к системе подачи воздуха, убедитесь, что компрессор выключен.

1. Преимущества степлера
Облегченная конструкция дает возможность работать без напряжения в руках долгое время.
Защелка магазина легко открывается для его быстрой зарядки одной рукой.
Патрубок подачи воздуха закален для обеспечения долгой службы степлера.
2. Проверка работы спускового курка и предохранительной скобы:
- отключить степлер от источника сжатого воздуха;
- опустошить магазин от крепёжных элементов;
- убедиться, что курок включения и прижимная скоба свободно двигаются при нажатии;
- подключить степлер к источнику воздуха;
- нажать на прижимную скобу, не нажимая на курок – поршень с бойком не должны двигаться;
- отвести степлер от поверхности – прижимная скоба должна вернуться в исходное положение. Нажать на курок включения, поршень с бойком не должны двигаться, предохранительная функция скобы работает исправно.
3. Порядок работы:
После проверки функционирования степлера следует поднести его к заготовке и нажать спусковой курок.

Затем следует проверить, как крепеж вошел в заготовку. Если крепеж выступает, следует повышать давление с шагом 0,5 бар, каждый раз проверяя результат. Если крепеж вошел слишком глубоко, следует снижать давление с шагом 0,5 бар до получения удовлетворительного результата.
Рекомендуется работать при минимально возможном давлении воздуха. Снижение давления воздуха дает три важных преимущества: 1) экономию энергии; 2) снижение уровня шума; 3) уменьшение износа инструмента.
Не следует нажимать спусковой курок при пустом магазине.
При любых признаках поломки или неправильной работы инструмента его необходимо немедленно отключить от источника сжатого воздуха и передать специалисту для проверки.
В случае длительных перерывов в работе, а также в конце рабочей смены следует отсоединить инструмент от источника сжатого воздуха. Рекомендуется также извлечь крепеж из магазина.
4. Перед соединением шланга для подачи воздуха со степлером, его необходимо предварительно продуть. Добавьте 4 - 5 капель масла во входной штуцер (рис.1 поз.1) степлера для смазки внутренних механизмов.
Муфты на шланге подачи воздуха и на инструменте необходимо защитить от загрязнения. Попадание в них опилок, песка и других инородных частиц приведет к утечке воздуха, повреждению муфт и внутренних частей инструмента.
5. Подключение инструмента
Степлер должен подсоединяться к системе подачи сжатого воздуха, состоящей из компонентов, указанных на рис.2

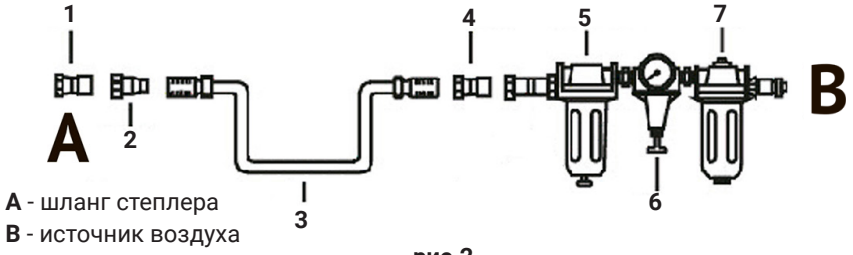

рис.2

1 - штуцер (1/4дюйм); **2** - переходник шланга; **3** - шланг; **4** - переходник шланга; **5** - маслоотделитель; **6** - манометр; **7** - влагоотделитель

Данный инструмент предназначен для работы с чистым, сухим воздухом. Поскольку сжатый воздух может содержать влагу и посторонние примеси, приводящие к ржавлению и преждевременному износу инструмента, а также ухудшению качества работы. Рекомендуется использовать в воздушной линии фильтры (влаго/маслоотделитель), которые устанавливаются как можно ближе к инструменту.
В пневмолинии необходимо использовать лубрикатор (маслёнку) для насыщения

парами масла трущиеся детали инструмента.
6. Рекомендации при работе:
- подсоедините один конец воздушного шланга к компрессору, а второй – к входному штуцеру (рис.1 поз.1) пневматического степлера;
- убедитесь, что инструмент находится в выключенном состоянии;
- включите компрессор и дождитесь пока давление в линии (по показаниям манометра) не достигнет нужной величины;
- проверьте все соединения на наличие утечки воздуха;
- провести забивание крепёжных элементов;
- если работа не будет продолжаться, отсоедините степлер от компрессора.

ТЕХНИЧЕСКОЕ ОБСЛУЖИВАНИЕ

Внимание! Запрещается начинать работу степлером, не ознакомившись с требованиями по технике безопасности, указанными в данном руководстве.

1. Продолжительность срока службы степлера и его безотказная работа зависит от правильного обслуживания, своевременного устранения неисправностей, тщательной подготовке к работе, соблюдения правил хранения.
2. После окончания работы протрите ударную часть и корпус степлера сухой, чистой ветошью.
Осмотр степлера необходимо проводить до и после использования по назначению, а также после транспортирования изделия. При этом стоит обращать внимание на исправность всех крепёжных соединений, наличие повреждений корпуса, ударной части и входного штуцера.
Квалифицированный ремонт в большинстве случаев можно производить только при помощи специальных инструментов. В этом случае обратитесь в сервисный центр.

СРОК СЛУЖБЫ, ХРАНЕНИЕ И УТИЛИЗАЦИЯ

1. Срок службы степлера 3 года.
2. ГОСТ 15150 (таблица 13) предписывает для инструмента условия хранения - 1 (хранить в упаковке предприятия – изготовителя в складских помещениях при температуре окружающей среды от +5 до +40°С). Относительная влажность воздуха (для климатического исполнения УХЛ4) не должно превышать 80%.
3. Указанный срок службы действителен при соблюдении потребителем требований настоящего руководства.
4. Степлер не требует специальных мер по утилизации после выработки ресурса.

ГАРАНТИЯ ИЗГОТОВИТЕЛЯ

Правовой основой настоящих гарантийных обязательств является действующее законодательство Российской Федерации, в частности Федеральный Закон РФ

«О защите прав потребителей» и Гражданский Кодекс РФ часть 2 статьи 451-491. Условия и ситуации, не оговоренные в настоящих гарантийных обязательствах, разрешаются в соответствии с вышеуказанными законами.

1. Гарантийный срок эксплуатации степлера – 12 календарных месяца со дня продажи.

2. В случае выхода степлера из строя в течение гарантийного срока эксплуатации по вине изготовителя, владелец имеет право на бесплатный гарантийный ремонт, при соблюдении следующих условий: отсутствие механических повреждений; отсутствие признаков нарушения требований руководства по эксплуатации; наличие в руководстве по эксплуатации отметки Продавца о продаже и подписи Покупателя; соответствие серийного номера степлера серийному номеру в гарантийном талоне; отсутствие следов неквалифицированного ремонта. При отсутствии у Вас правильно заполненного гарантийного талона, мы будем вынуждены отклонить Ваши претензии.

Удовлетворение претензий потребителя с недостатками по вине изготовителя производится в соответствии с законом РФ «О защите прав потребителей».

Адрес ближайшего к Вам сервисного центра можно найти на нашем сайте:

redbo.ru (либо отсканировав QR-код в гарантийном талоне)

3. Безвозмездный ремонт в течение гарантийного срока эксплуатации производится при условии соблюдения потребителем правил эксплуатации, технического обслуживания, хранения и транспортировки.

4. При обнаружении Покупателем каких-либо неисправностей степлера, в течение срока, указанного в п.1 Гарантии изготовителя, он должен проинформировать об этом Продавца и предоставить инструмент Продавцу для проверки. Максимальный срок проверки – в соответствии с законом РФ «О защите прав потребителей». В случае обоснованности претензий, Продавец обязуется за свой счёт осуществить ремонт степлера или его замену. Транспортировка степлера для экспертизы, гарантийного ремонта или замены производится за счёт Покупателя.

5. В том случае, если неисправность степлера вызвана нарушением условий его эксплуатации, Продавец с согласия Покупателя вправе осуществить ремонт за отдельную плату.

6. На Продавца не могут быть возложены иные, не предусмотренные настоящим руководством, обязательства.

7. Гарантия не распространяется на: любые поломки, связанные с форс-мажорными обстоятельствами; в случае вскрытия (попытки вскрытия), ремонта инструмента самим пользователем или не уполномоченными на это лицами; при использовании принадлежностей, не предусмотренных заводом изготовителем.

Степлер принимается в гарантийный ремонт в чистом виде.

Нормальный износ: степлер, так же, как и все пневматические устройства, нуждается в должном техническом обслуживании. Гарантией не покрывается ремонт, потребность в котором возникает вследствие нормального износа, сокращающего срок службы частей и оборудования; естественный износ (полная выра-

ботка ресурса, сильное внутреннее или внешнее загрязнение); оборудование и его части, выход из строя которых стал следствием неправильной установки, несанкционированной модификации, небрежности, неправильного обслуживания, ремонта или хранения, что неблагоприятно влияет на его характеристики и надежность.

ВОЗМОЖНЫЕ НЕИСПРАВНОСТИ И ИХ УСТРАНЕНИЕ

Неисправность	Вероятная причина	Способ устранения
Недостаточная производительность	Недостаточное давление воздуха в инструменте	Проверить давление воздуха в питающей линии
	Неисправен выключатель	Обратиться в сервисный центр для ремонта
	Утечка воздуха	Проверить все соединения питающей линии
Перегревается корпус инструмента	Недостаточное количество смазки	Проверить лубрикатор пневмолинии или залить 5-7 капель масла во входной штуцер
Боек слишком глубоко забивает крепеж	Изношен ограничитель	Заменить ограничитель
	Давление воздуха слишком высокое	Отрегулировать давление воздуха
Инструмент работает ненадлежащим образом: не может забить крепеж или делает это слишком медленно	Недостаточная подача сжатого воздуха	Проверить подачу сжатого воздуха
	Недостаточное количество смазки	Проверить лубрикатор пневмолинии или залить 5-7 капель масла во входной штуцер
	Изношены или повреждены уплотнительные кольца либо другие уплотнители	Проверить и заменить уплотнительное кольцо или уплотнитель
	Перекрыто выпускное отверстие головки цилиндра	Заменить поврежденные внутренние части инструмента
Инструмент пропускает крепеж	Изношен ограничитель или повреждена пружина	Заменить ограничитель или пружину толкателя
	Загрязнена передняя панель	Очистить канал бойка на передней панели
	Крепеж не может перемещаться в магазине из-за грязи или повреждений	Очистить магазин
	Уплотнительное кольцо на поршне изношено или недостаточно хорошо смазано	Заменить уплотнительное кольцо и смазать
	Подтекает уплотнитель крышки цилиндра	Заменить уплотнительную шайбу

Гарантийный талон

Модель изделия

Дата продажи

Серийный номер

Подпись покупателя

Изделие получено в технически исправном состоянии, без механических повреждений и в полной комплектности. Инструкция по эксплуатации на русском языке получена. Работоспособность изделия проверена в моем присутствии, претензий по качеству не имею.

Наименование торговой организации

Ф.И.О. и подпись продавца

Печать торговой организации

Наименование сервисного центра, М.П.

Дата приема изделия в ремонт

Дата выдачи

Наименование и серийный номер изделия

Подпись исполнителя

Подпись владельца

Наименование сервисного центра, М.П.

Дата приема изделия в ремонт

Дата выдачи

Наименование и серийный номер изделия

Подпись исполнителя

Подпись владельца

Наименование сервисного центра, М.П.

Дата приема изделия в ремонт

Дата выдачи

Наименование и серийный номер изделия

Подпись исполнителя

Подпись владельца

Приложение 1

Применяемые предписывающие и предупреждающие знаки по ГОСТ Р 12.4.026-2001

Предписывающие знаки		
	Изучить внимательно Руководство по эксплуатации	Выполнение требований и рекомендаций руководства по эксплуатации предотвратит возможные ошибочные действия и обеспечит оптимальное функционирование и продление срока службы инструмента
	Работать в защитных очках	На рабочих местах и участках, где требуется защита органов зрения
	Работать в защитных наушниках	На рабочих местах и участках с повышенным уровнем шума
	Работать в средствах индивидуальной защиты органов дыхания	На рабочих местах и участках, где требуется защита органов дыхания
	Работать в защитных перчатках	На рабочих местах и участках, где требуется защита рук от воздействия вредных или агрессивных сред, защита от возможного поражения электрическим током
Предупреждающие знаки		
	Внимание! Опасность (прочие опасности)	Применять для привлечения внимания к прочим видам опасности, не обозначенной настоящим стандартом. Знак необходимо использовать вместе с дополнительным знаком безопасности с поясняющей надписью

redbo.ru