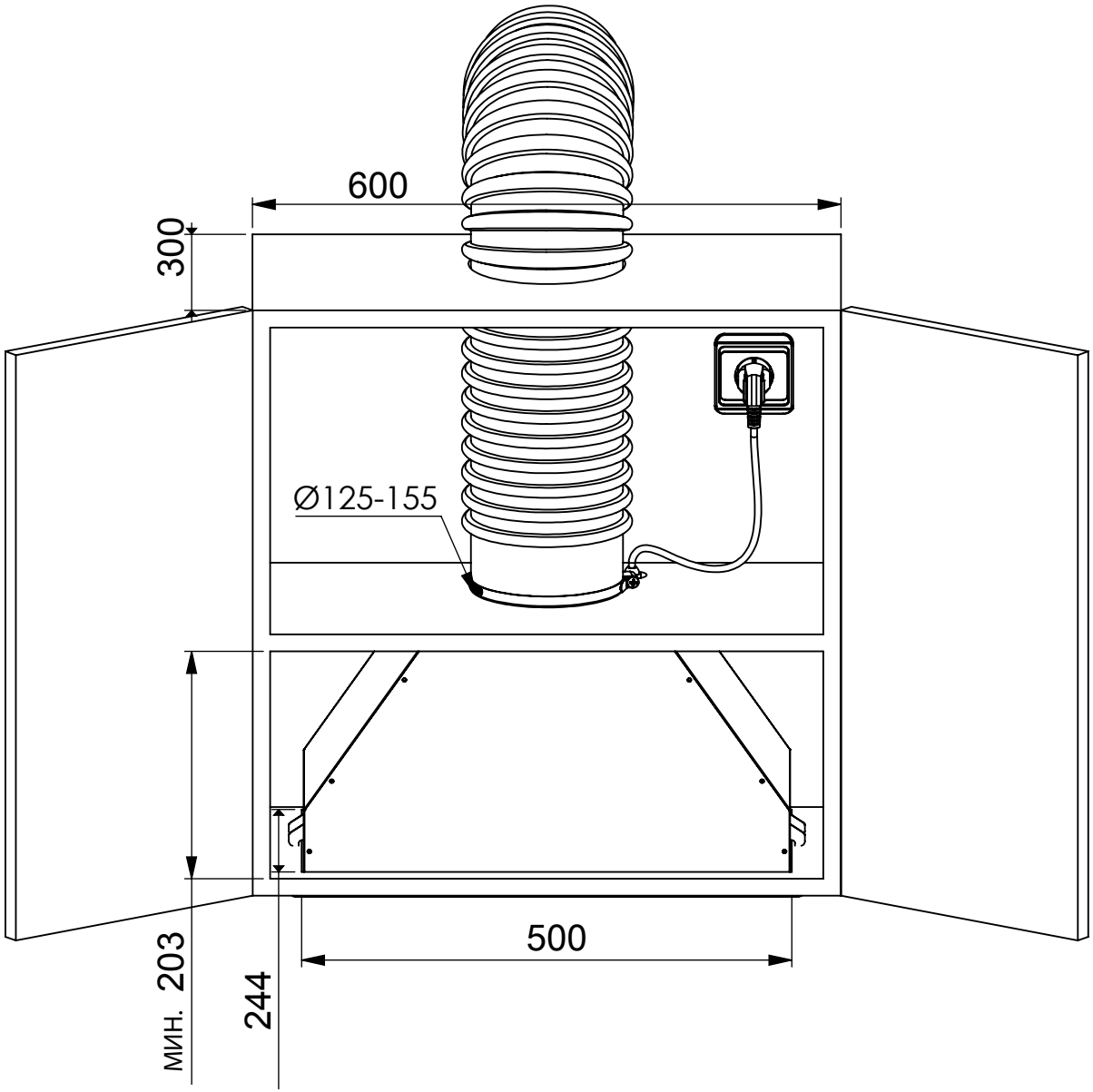
600
300
Ø125-155
500
203
МИН.
244